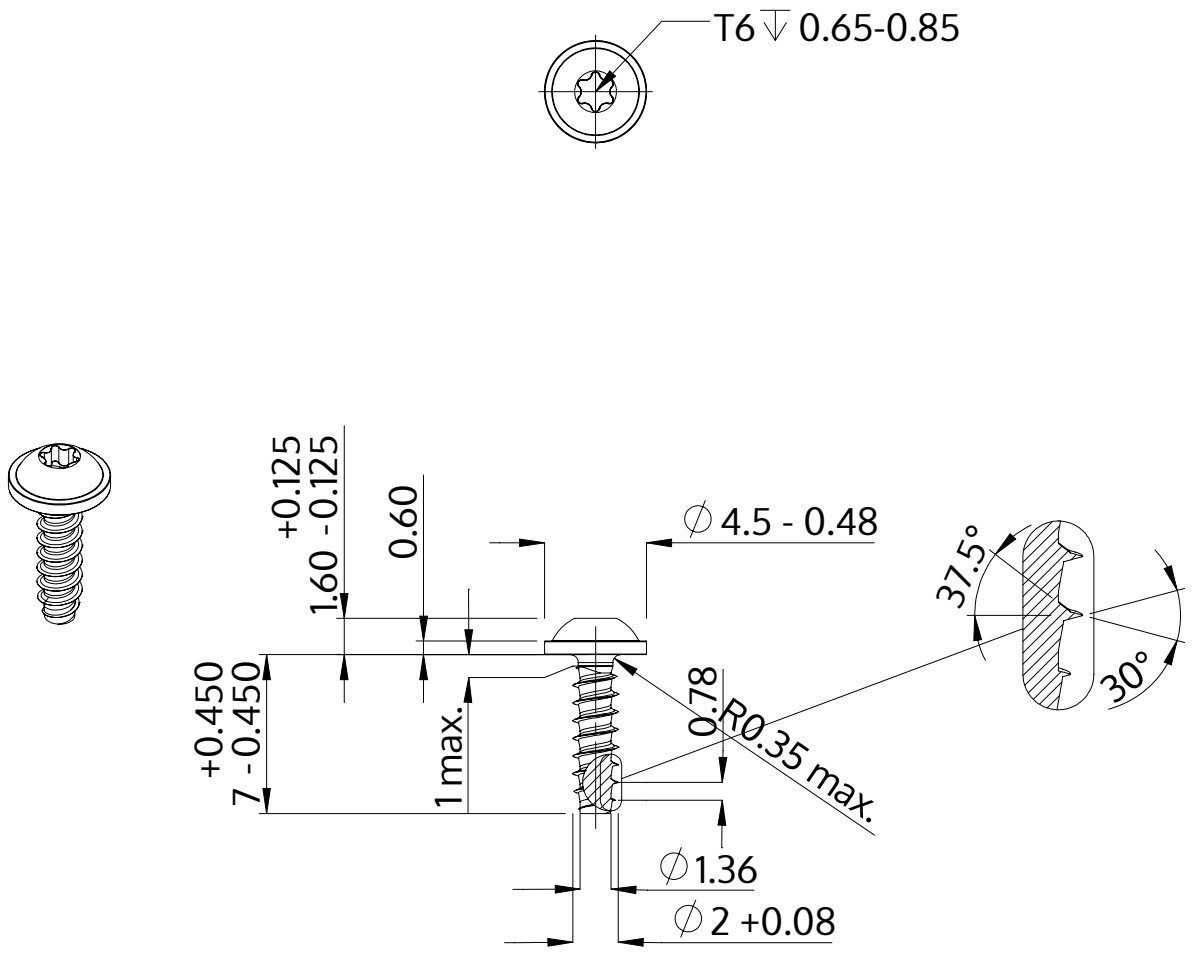

Description	STP38 2.0x7.0 - T6
Matière	acier inoxydable A2
Surface	brillant décapé et passivé
Poids	0.211 kg / 1000 Unité

SCREWERK	**STP380200070E**	
Dessin métrique A4	Redimensionner 3:1	2024-10