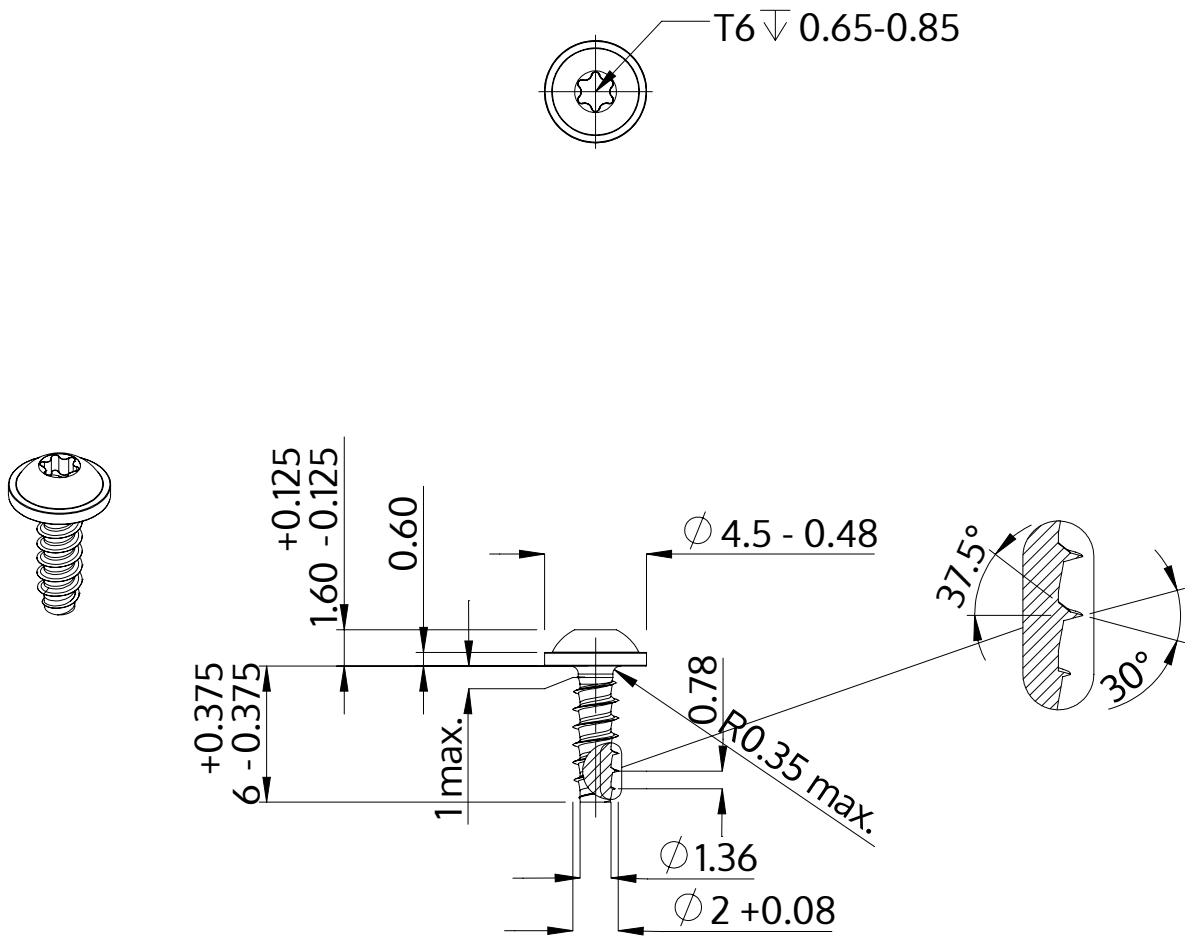

Описание	STP38 2.0x6.0 - T6
Материал	Нержавеющая сталь A2
Поверхность	Светлый отжиг и пассивация
Вес	0.196 kg / 1000 Штука

SCREWERK	**STP380200060E**	
Метрический чертеж A4	Шкала None:1	2024-04