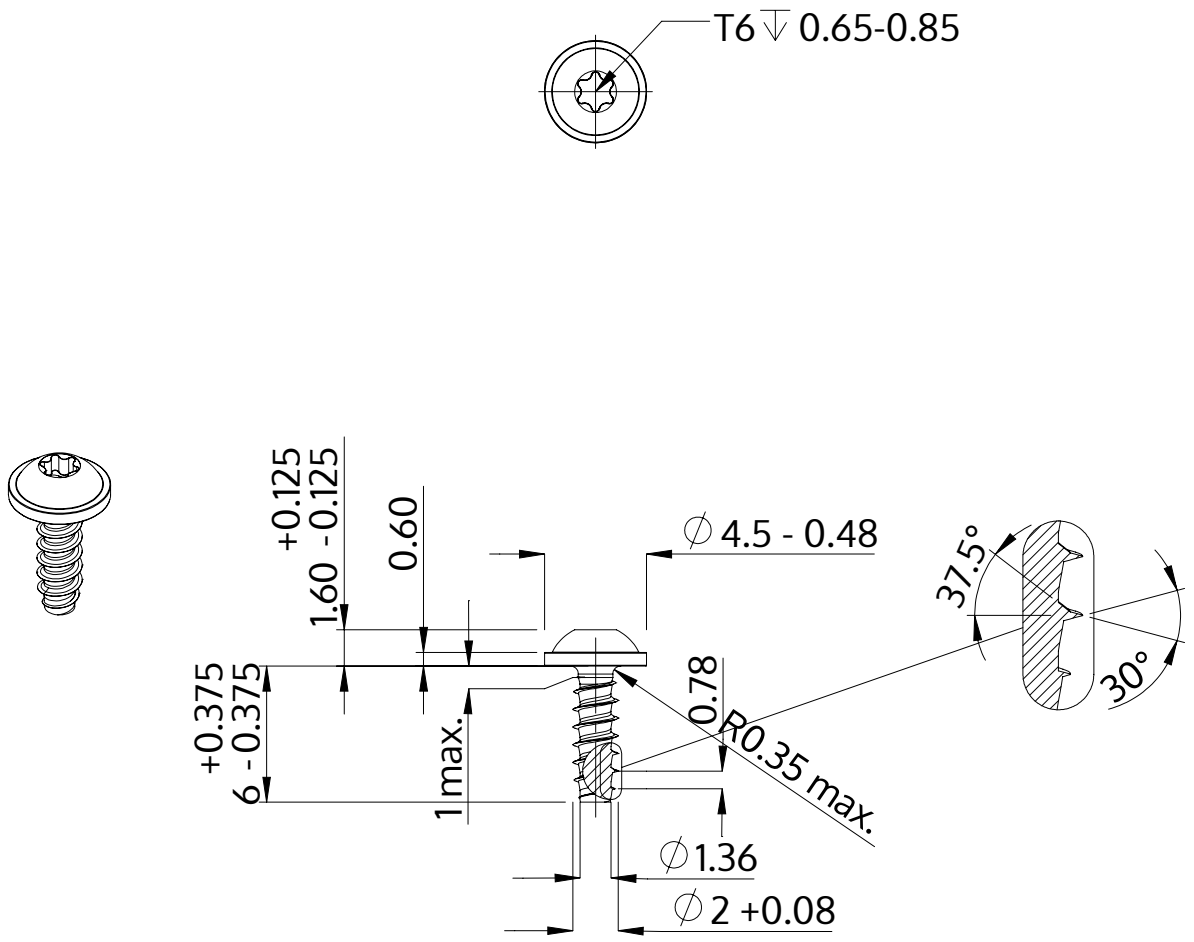

Descrição	STP38 2.0x6.0 - T6
Material	inox A2
Superfície	Decapado e passivado
Peso	0.196 kg / 1000 peças

SCREWERK	**STP380200060E**	
Desenho Métrico A4	Escala 3:1	2024-10