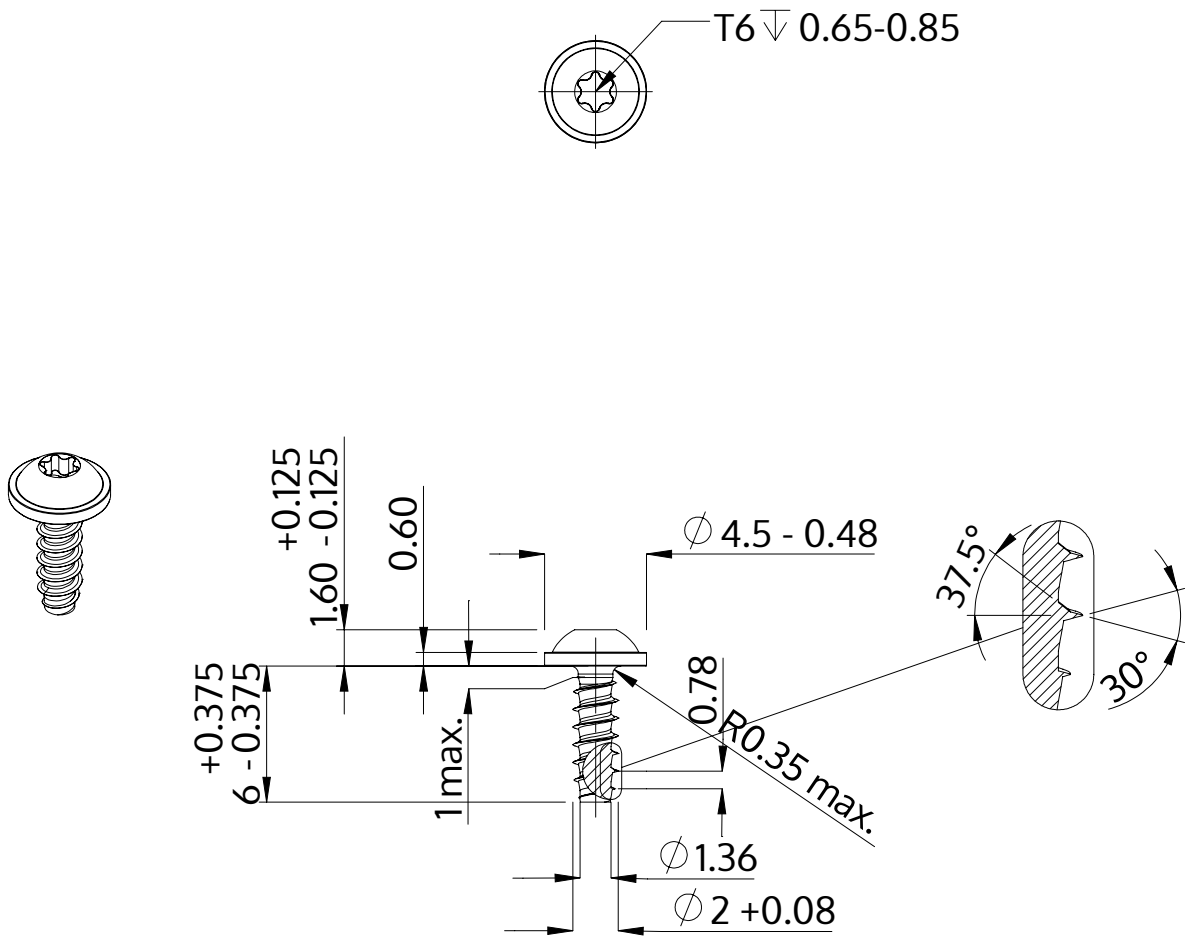

Descrizione	STP38 2.0x6.0 - T6
Materiale	acciaio inossidabile A2
Superficie	bianco-decapato e passivato
Peso	0.196 kg / 1000 pezzi

SCREWERK	**STP380200060E**	
Disegno metrico A4	Scala None:1	2024-04