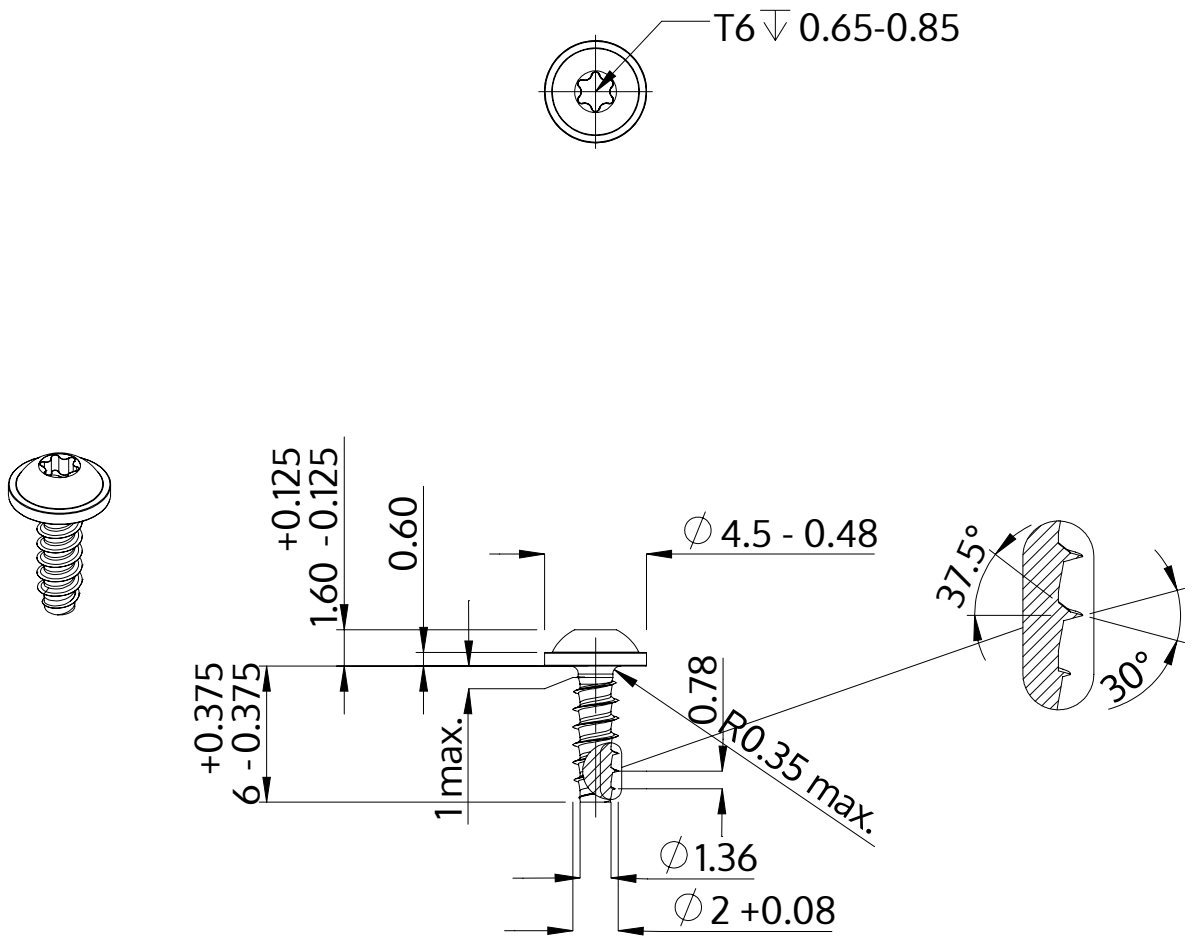

Описание	STP38 2.0x6.0 - T6
Материал	неръждаема стомана A2
Повърхност	гланциран, полиран, пасиваран
Тегло	0.196 kg / 1000 Бройка

SCREWERK	**STP380200060E**	
Метричен дизайн A4	Мащаб 3:1	2024-05