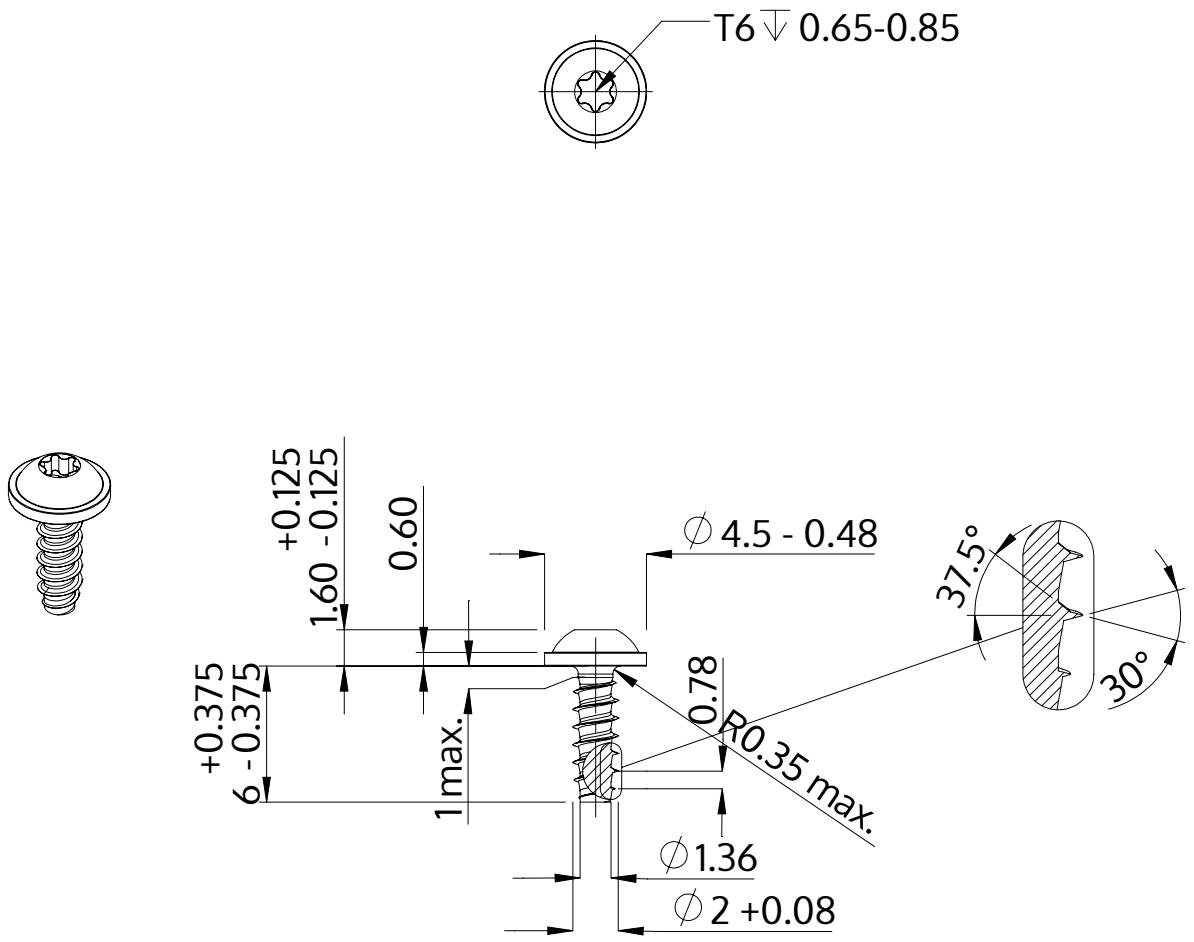

Beskrivning	STP38 2.0x6.0 - T6
Material	rostfritt stål A4
Yta	blank och passiviserad
Vikt	0.196 kg / 1000 styck

SCREWERK	**STP380200060C**	
Metrisk skiss A4	Skala None:1	2024-04