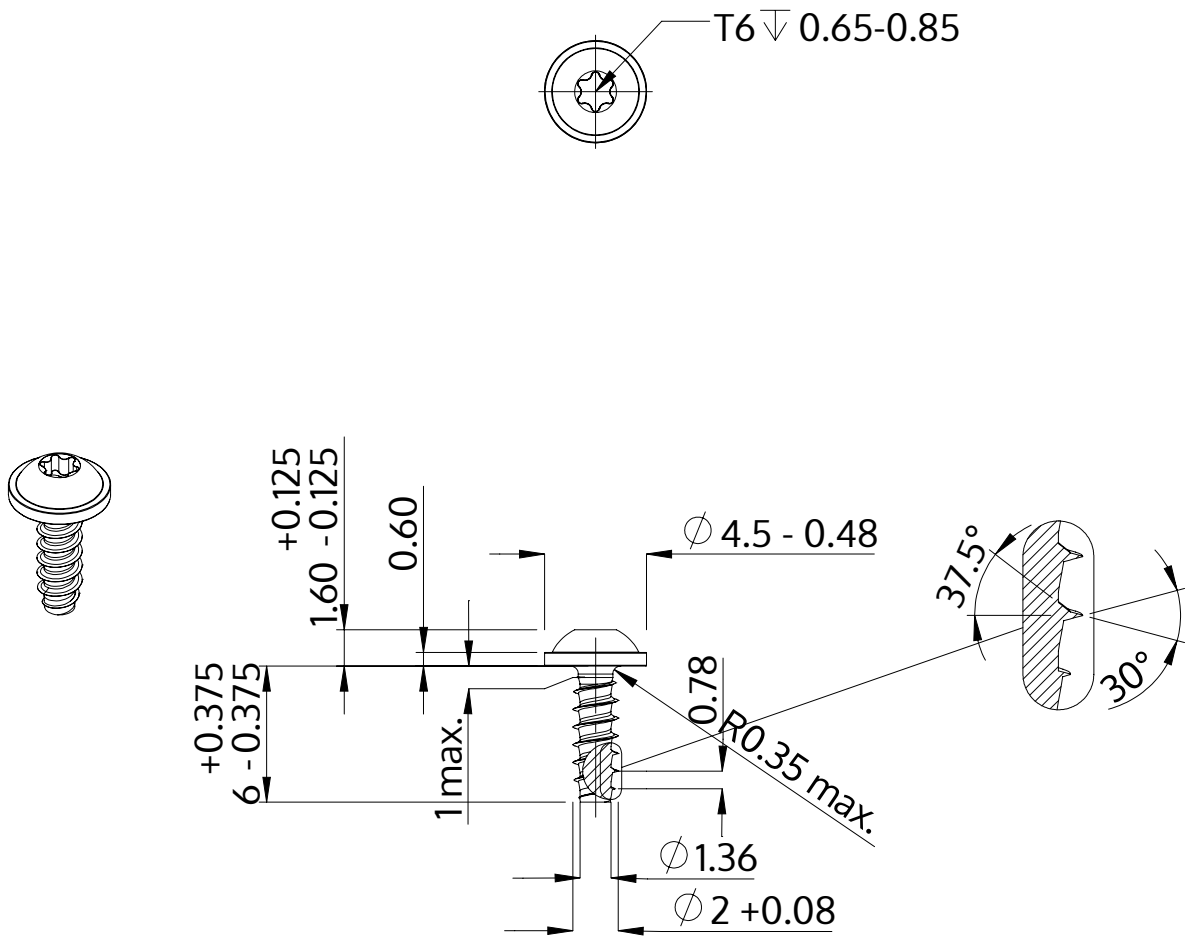

Opis	STP38 2.0x6.0 - T6
Materiał	Stal szlachetna A4
Powierzchnia	Prosta, bejcowana i pasywowana
Waga	0.196 kg / 1000 sztuk

SCREWERK	**STP380200060C**	
Rysunek metryczny A4	Skala 3:1	2024-10