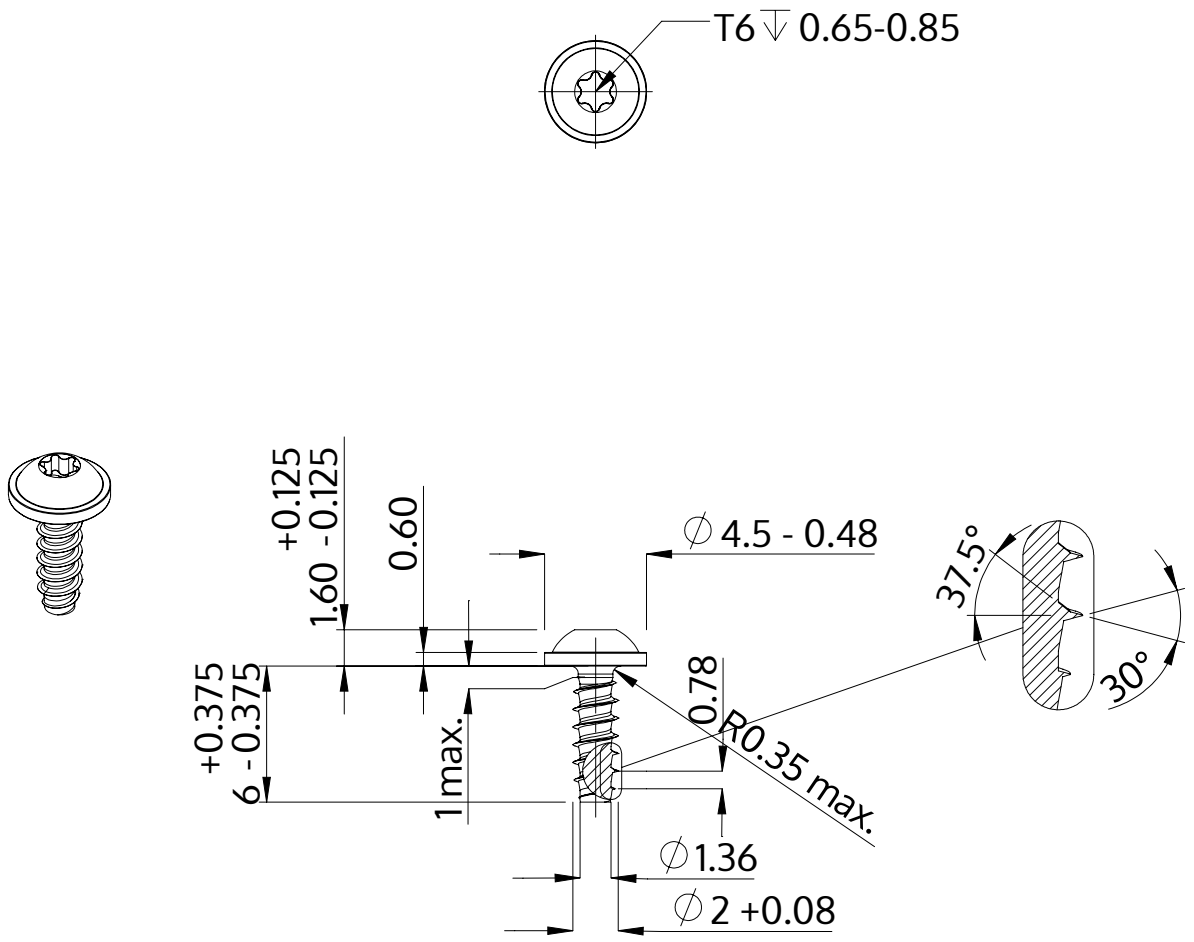

Beschrijving	STP38 2.0x6.0 - T6
Materiaal	roestvrij staal A4
Oppervlak	blank, geetst en gepassieveerd
Gewicht	0.196 kg / 1000 stuk

SCREWERK	**STP380200060C**	
Metrische tekening A4	Schaal 3:1	2024-10