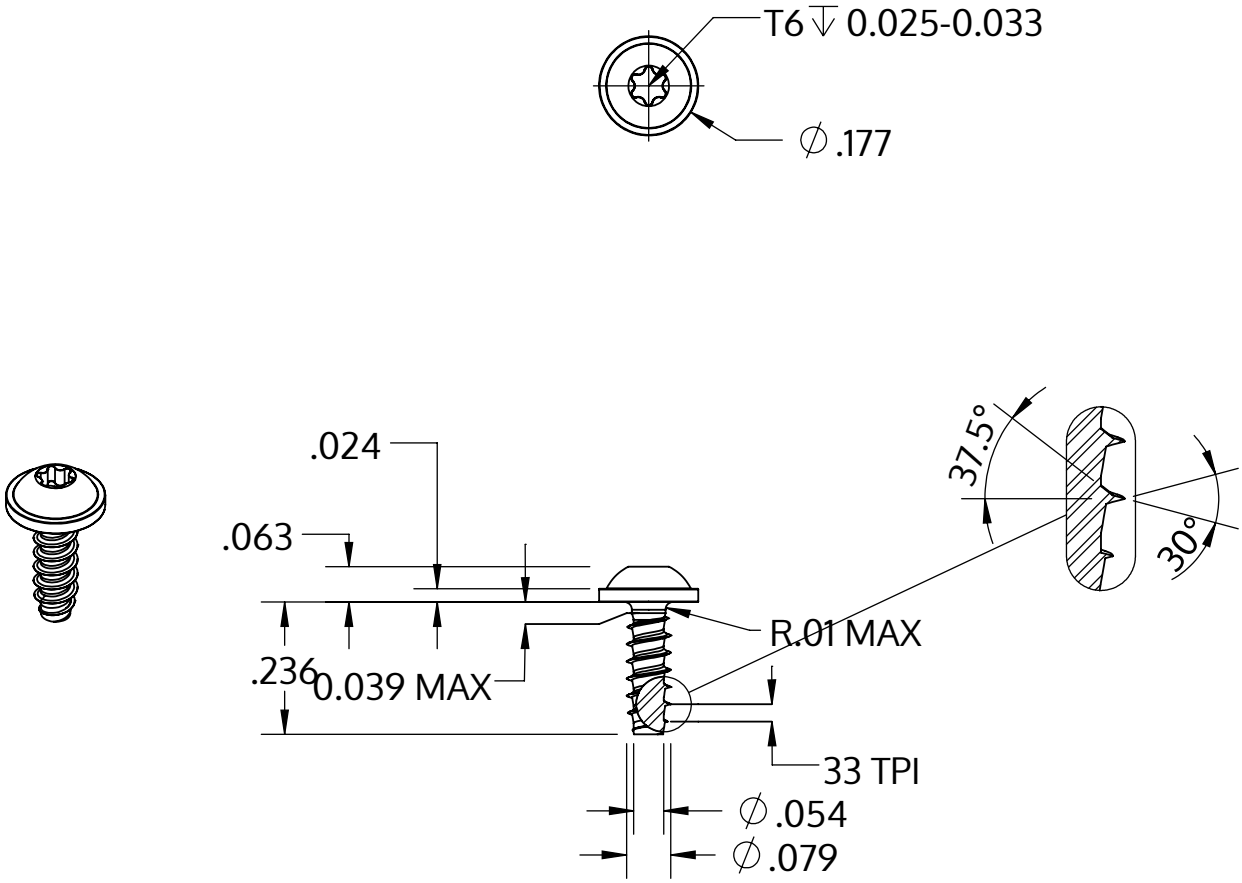

Metric size	M2 x 0.78 mm
US size (converted)	#1.5-33
	Tolerances [inch]
Length	+/- 0.014
Head diameter	+0 / -0.018
Head height	+/- 0.004
Thread diameter	+0.003 / -0

Beschrijving	STP38 2.0x6.0 - T6
Materiaal	roestvrij staal A4
Oppervlak	blank, geetst en gepassieveerd
Gewicht	0.196 kg / 1000 stuk

SCREWERK	**STP380200060C**	
_Zoll Zeichnung Größe A	Schaal 3:1	2024-10