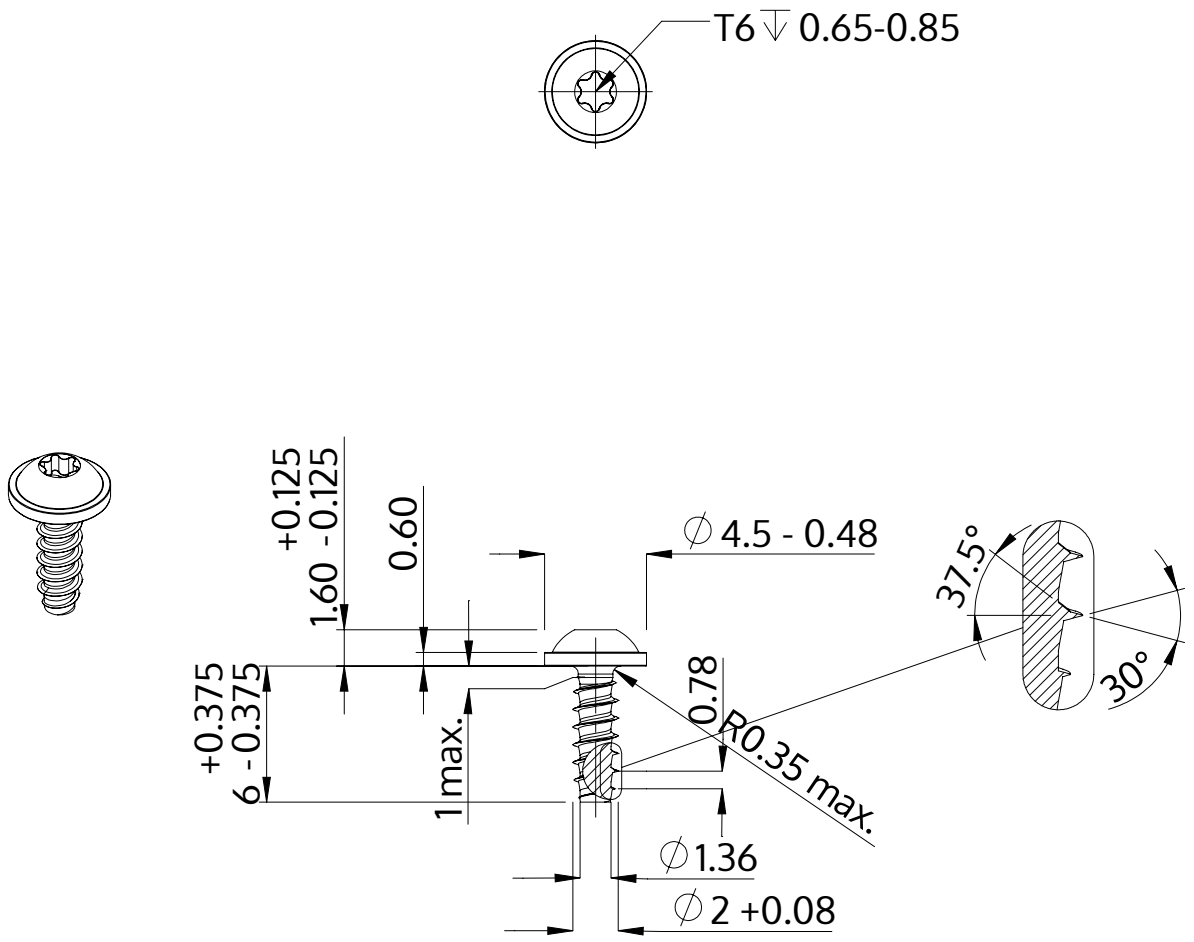

Descrição	STP38 2.0x6.0 - T6
Material	aço, endurecido
Superfície	Zincado Niquelado Galvanizado, Passivado negro
Peso	0.196 kg / 1000 peças

SCREWERK	**STP380200060B**	
Desenho Métrico A4	Escala None:1	2024-04