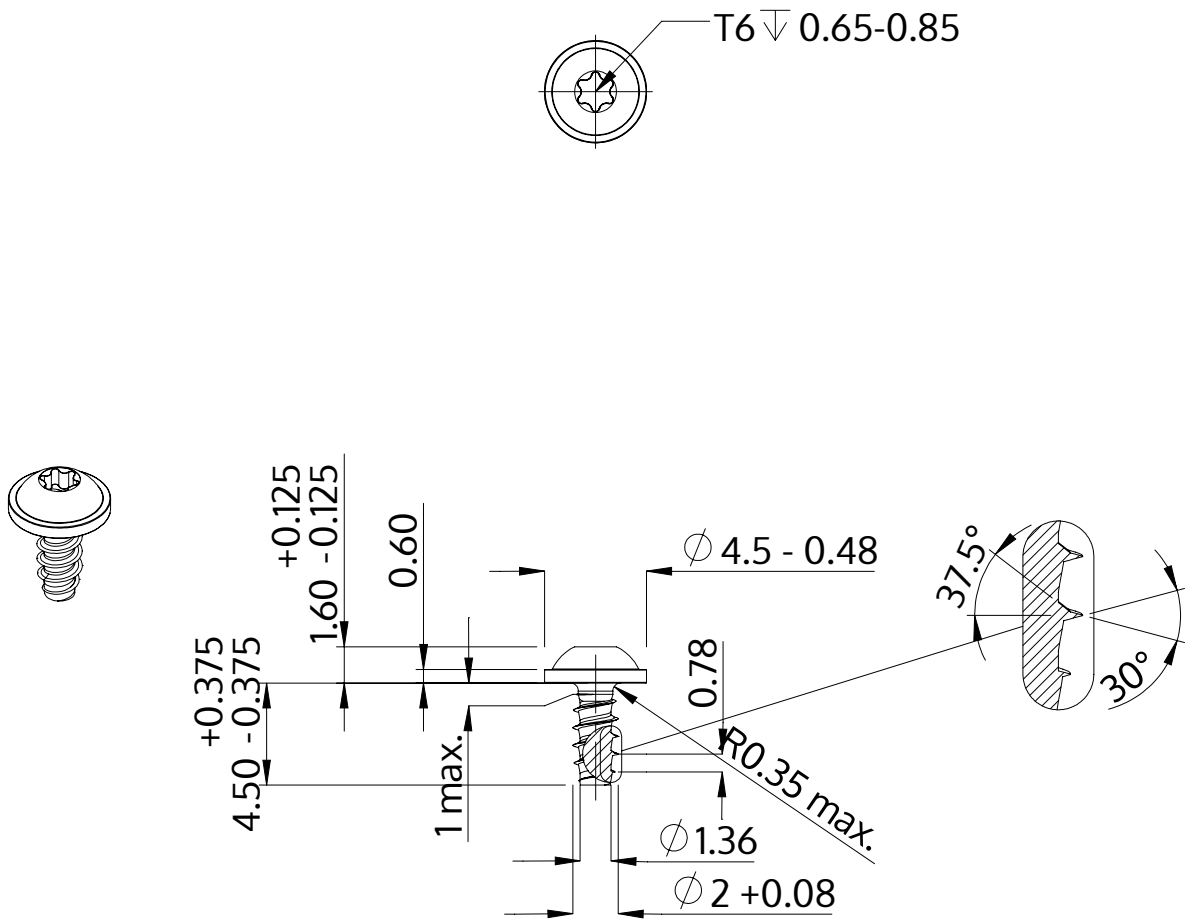

Beschreibung	STP38 2.0x4.5 - T6
Werkstoff	Stahl, vergütet
Oberfläche	ZnNi min. 5µm, schwarz passiviert, getempert, versiegelt
Gewicht	0.172 kg / 1000 Stück

SCREWERK	**STP380200045B**	
Metrische Zeichnung A4	Skalierung None:1	2024-04