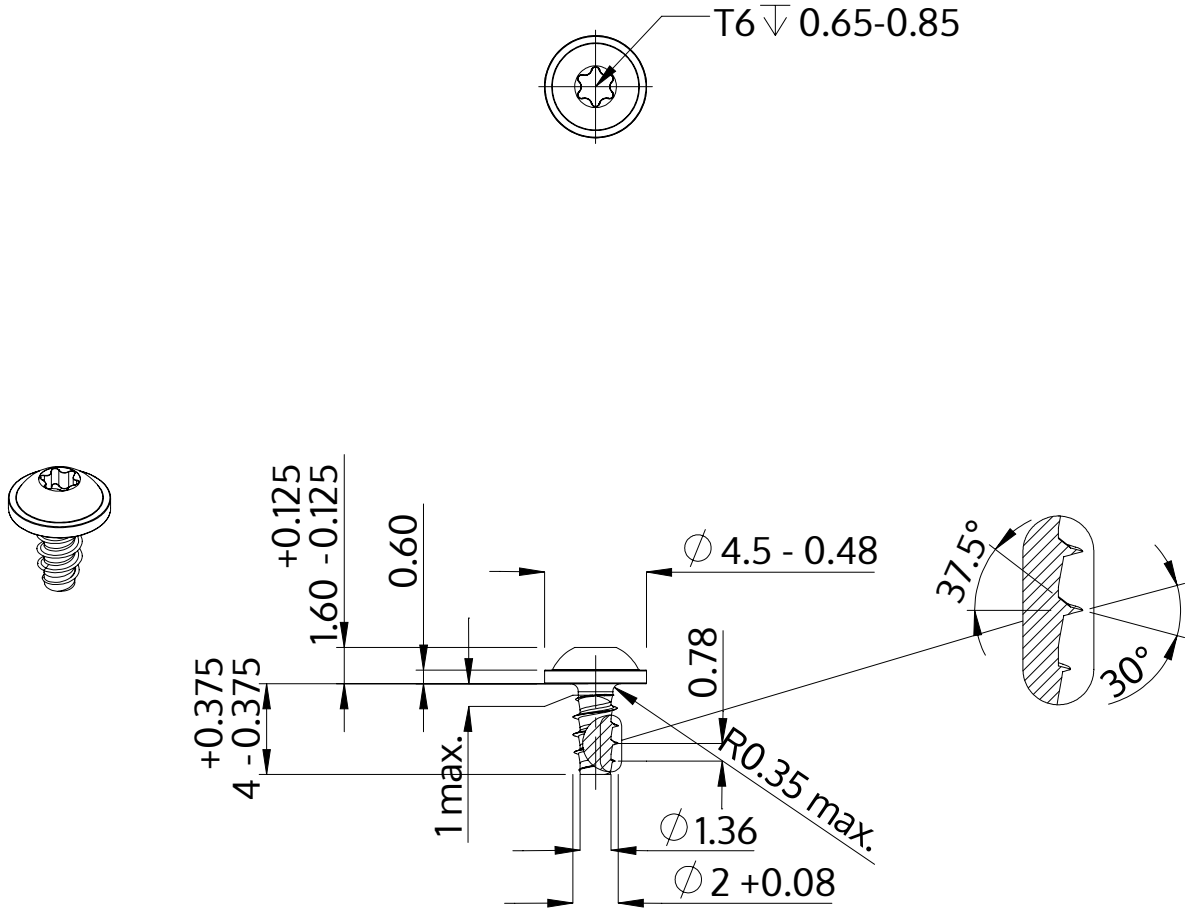

Beskrivelse	STP38 2.0x4.0 - T6
Materiale	Stål, forædlet
Overflade	ZnNi sort-passiveret, tempret, forseglet
Vægt	0.165 kg / 1000 stykke

SCREWERK	**STP380200040B**	
Metrisk tegning A4	Skalering 3:1	2025-03