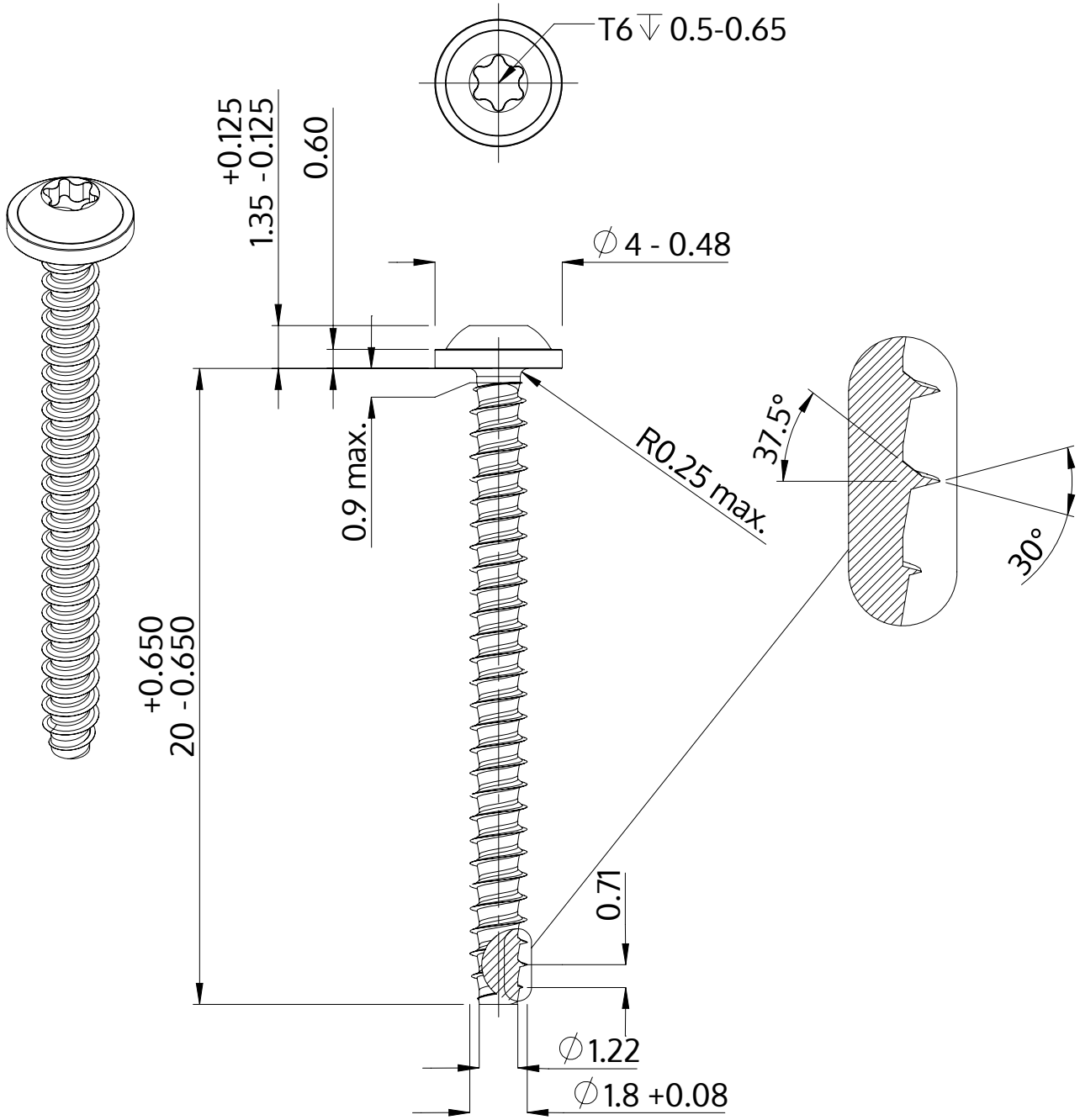

Beschreibung	STP38 1.8x20.0 - T6
Werkstoff	Stahl, vergütet
Oberfläche	ZnNi min. 5µm, schwarz passiviert, getempert, versiegelt
Gewicht	0.322 kg / 1000 Stück

SCREWERK	**STP380180200B**	
Metrische Zeichnung A4	Skalierung 5:1	2024-10