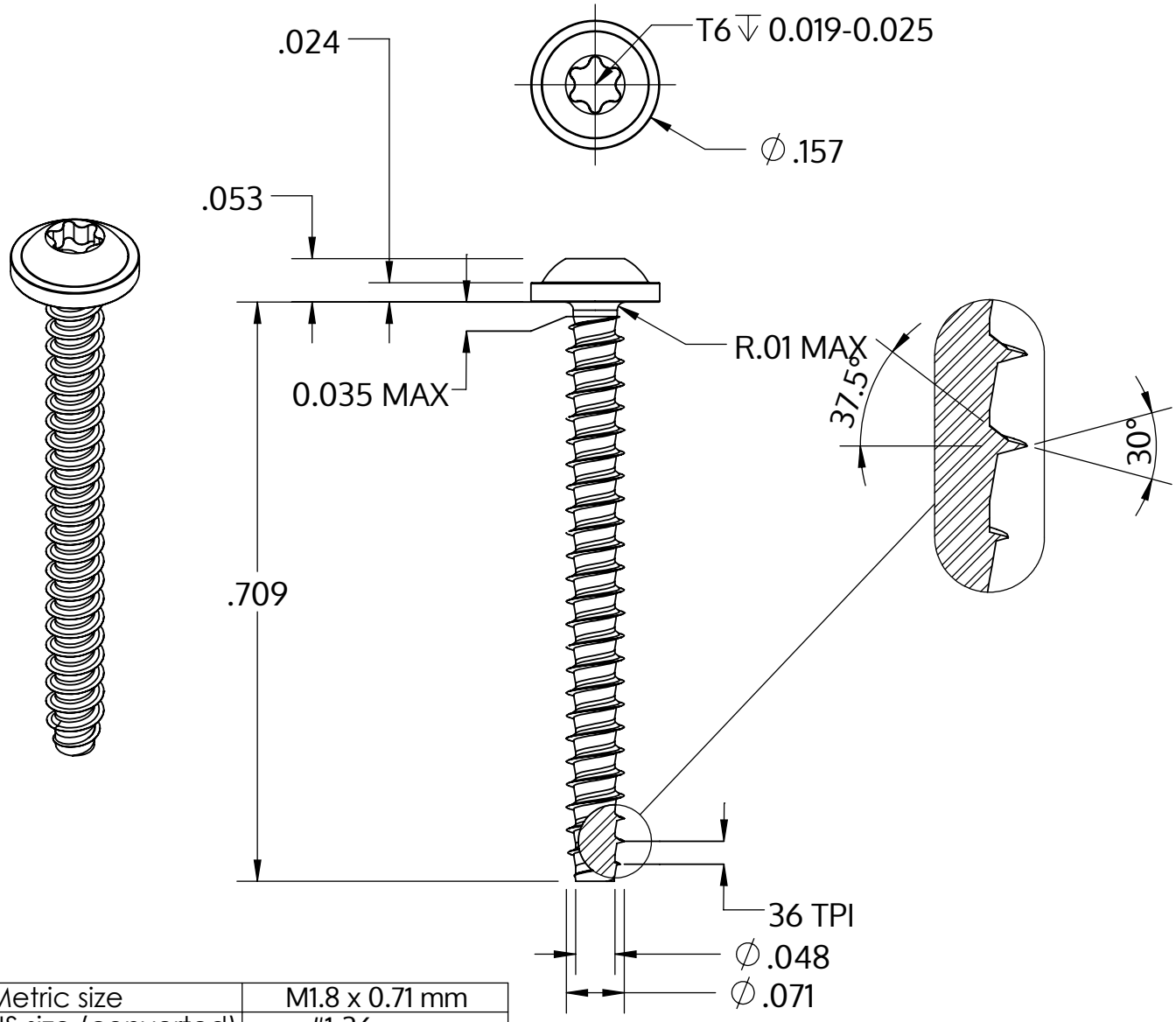

Metric size	M1.8 x 0.71 mm
US size (converted)	#1-36
	Tolerances [inch]
Length	+/- 0.021
Head diameter	+0 / -0.018
Head height	+/- 0.004
Thread diameter	+0.003 / -0

Descripción	STP38 1.8x18.0 - T6
Material	Acero Inoxidable A2
Superficie	Laminado brillante, barnizado y pasivado
Peso	0.297 kg / 1000 Piezas

SCREWERK	**STP380180180E**	
_Zoll Zeichnung Größe A	Escalada 5:1	2024-10