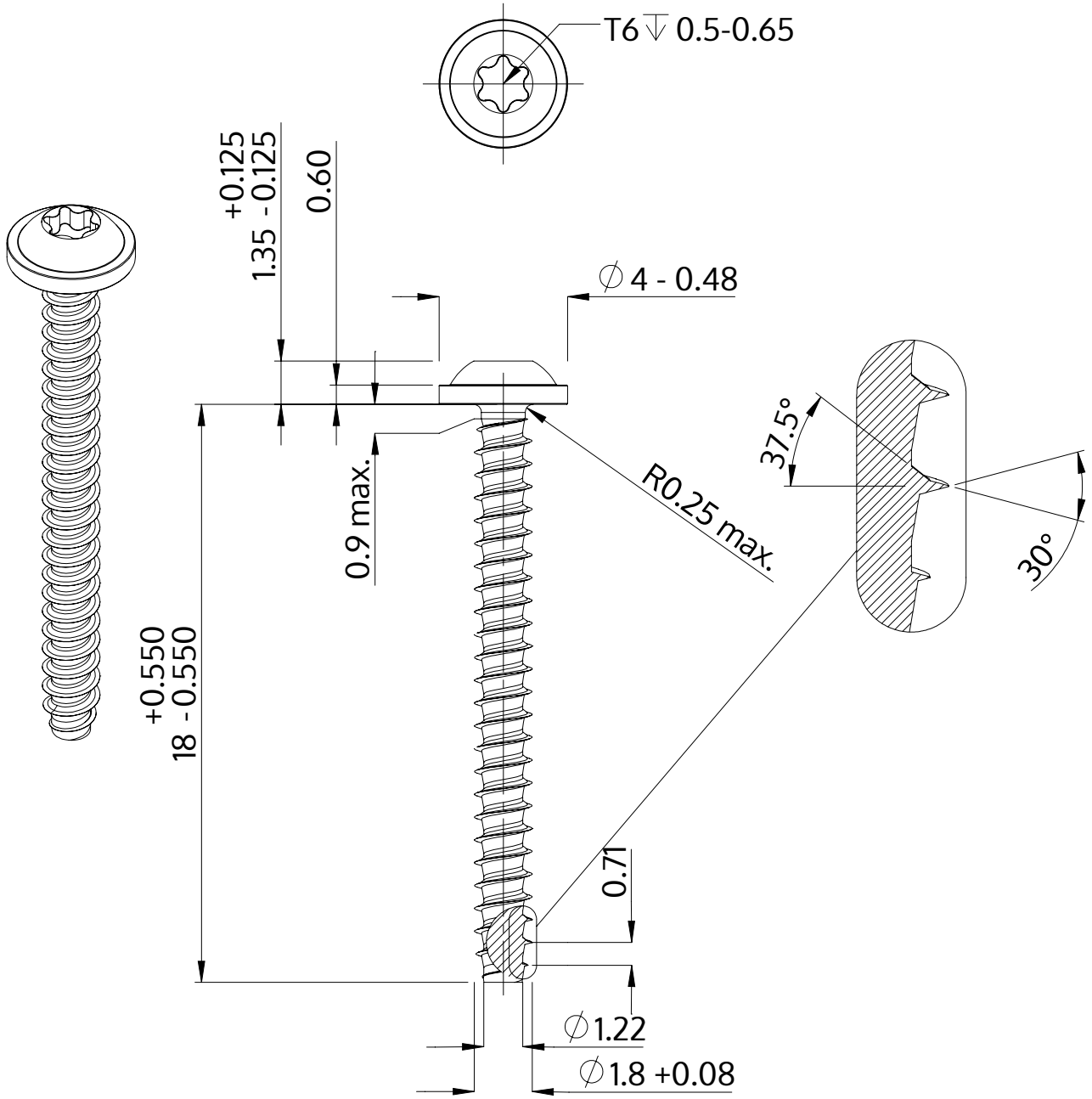

Descripción	STP38 1.8x18.0 - T6
Material	Acero Inoxidable A2
Superficie	Laminado brillante, barnizado y pasivado
Peso	0.297 kg / 1000 Piezas

SCREWERK	**STP380180180E**	
Diseño métrico	Escalada 5:1	2024-10