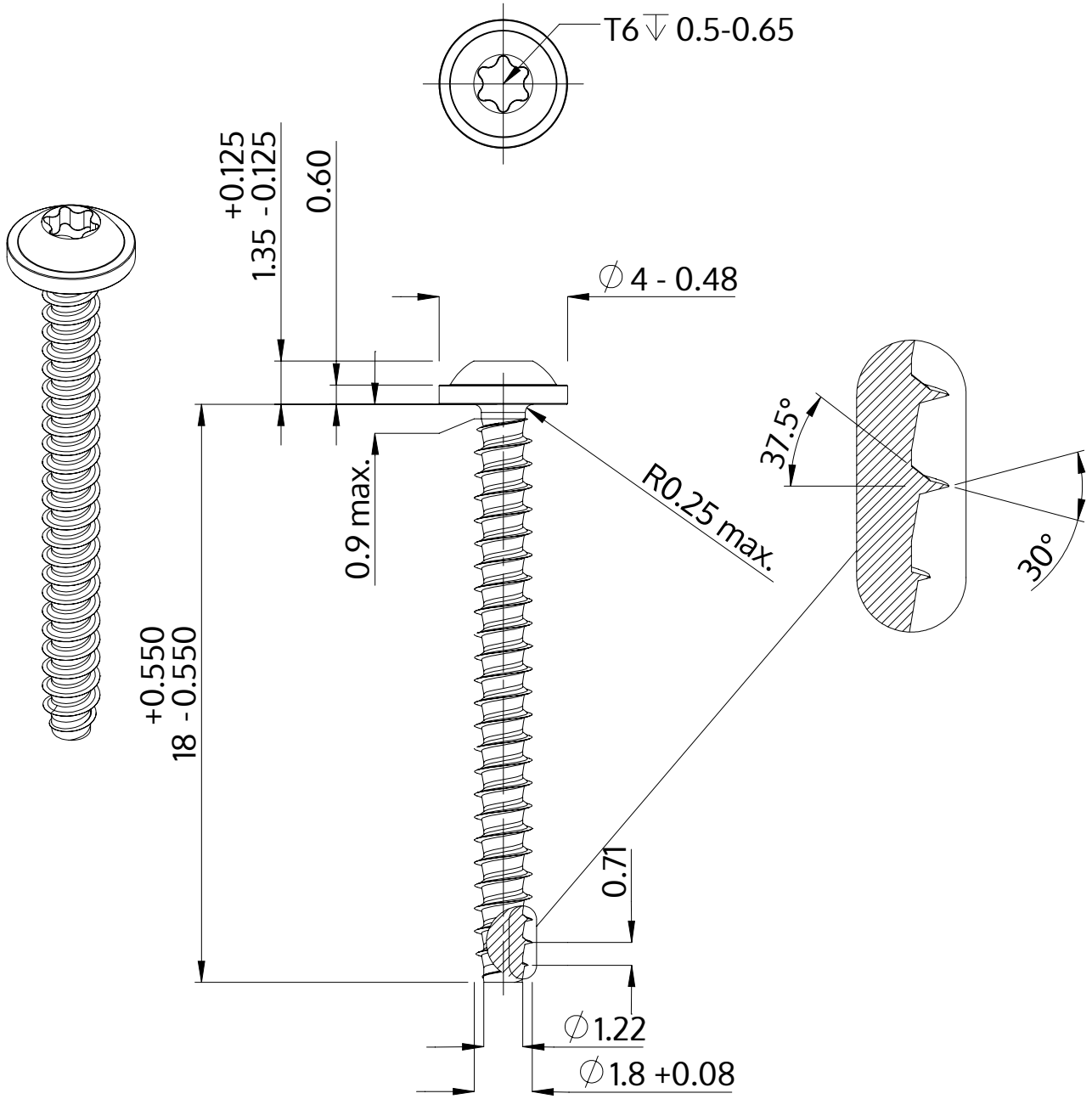

Описание	STP38 1.8x18.0 - T6
Материал	неръждаема стомана A2
Повърхност	гланциран, полиран, пасиваран
Тегло	0.297 kg / 1000 Бройка

SCREWERK	**STP380180180E**	
Метричен дизайн A4	Мащаб 5:1	2024-10