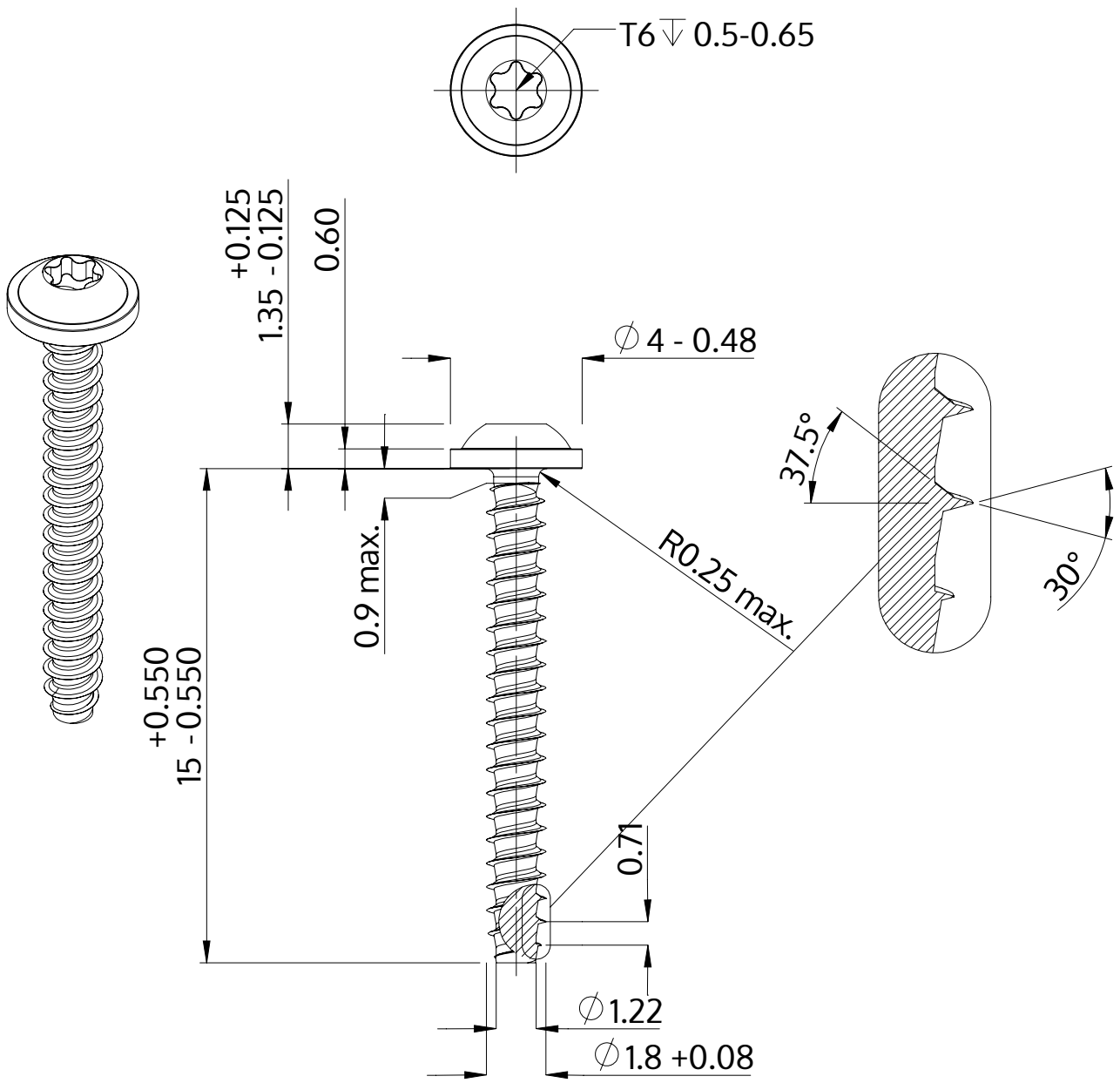

Описание	STP38 1.8x15.0 - T6
Материал	сталь, упрочненная
Поверхность	ZnNi, черная пассивировка+отжиг+масло
Вес	0.260 kg / 1000 Штука

SCREWERK	**STP380180150B**	
Метрический чертеж A4	Шкала 5:1	2025-08