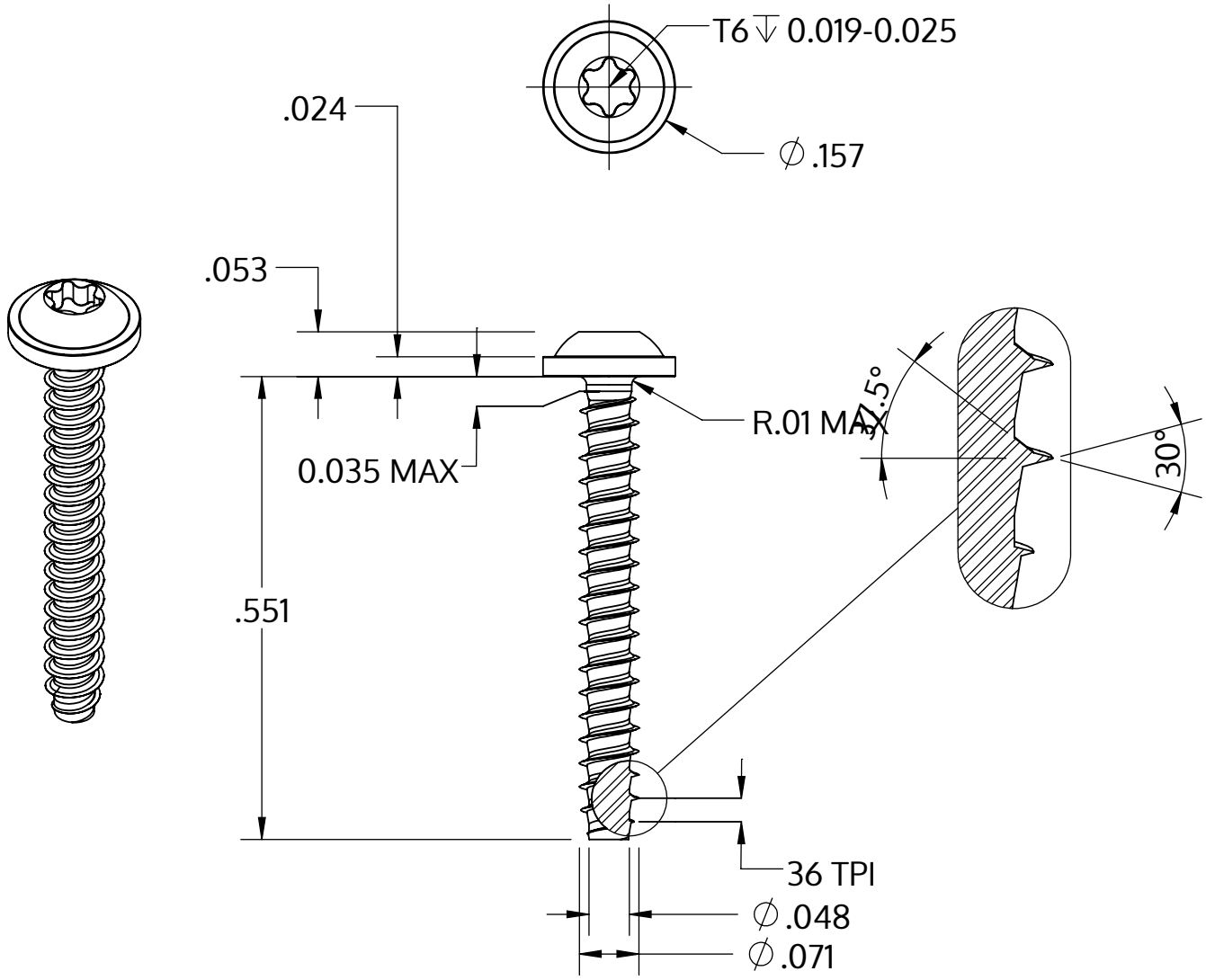


| | |
|---|---|
| Metric size | M1.8 x 0.71 mm |
| US size (converted) | #1-36 |
| | Tolerances [inch] |
| Length | +/- 0.021 |
| Head diameter | +0 / -0.018 |
| Head height | +/- 0.004 |
| Thread diameter | +0.003 / -0 |

| | |
|---|---|
| Descrição | STP38 1.8x14.0 - T6 |
| Material | aço, endurecido |
| Superfície | zincado 5-7 µm, galvanizado, azul / passivado transparente |
| Peso | 0.248 kg / 1000 peças |

| | | |
|---|---|---|
| SCREWERK | **STP380180140S** | |
| _Zoll Zeichnung Größe A | Escala 5:1 | 2024-10 |