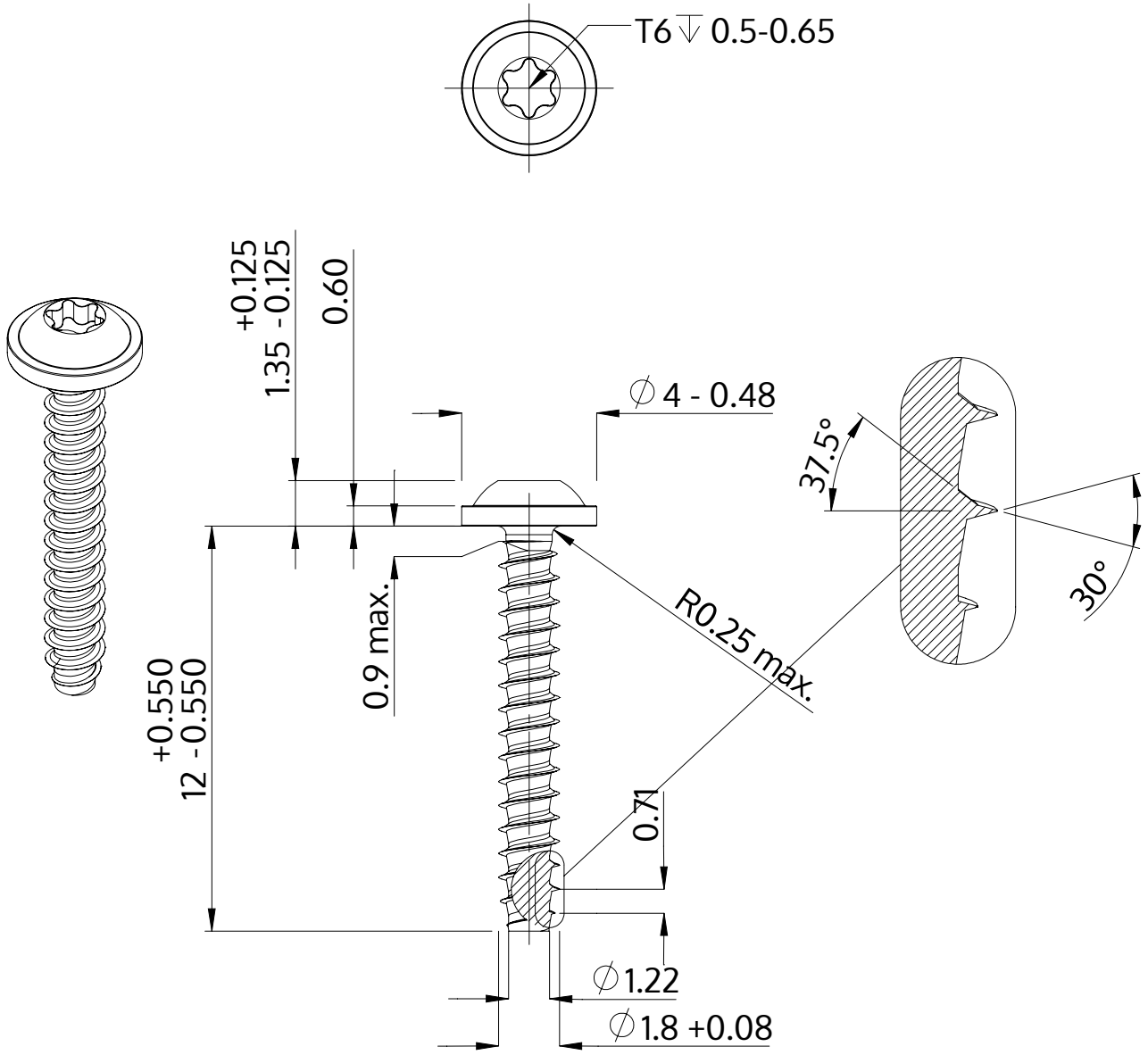

Açıklaması	STP38 1.8x12.0 - T6
Malzeme	Paslanmaz Çelik A2
Kaplama	Parlak, cilalanmış ve pasifleştirilmiştir
Ağırlık	0.223 kg / 1000 Adet

SCREWERK	**STP380180120E**	
Metrik çizim A4	Ölçeklendirme 5:1	2024-10