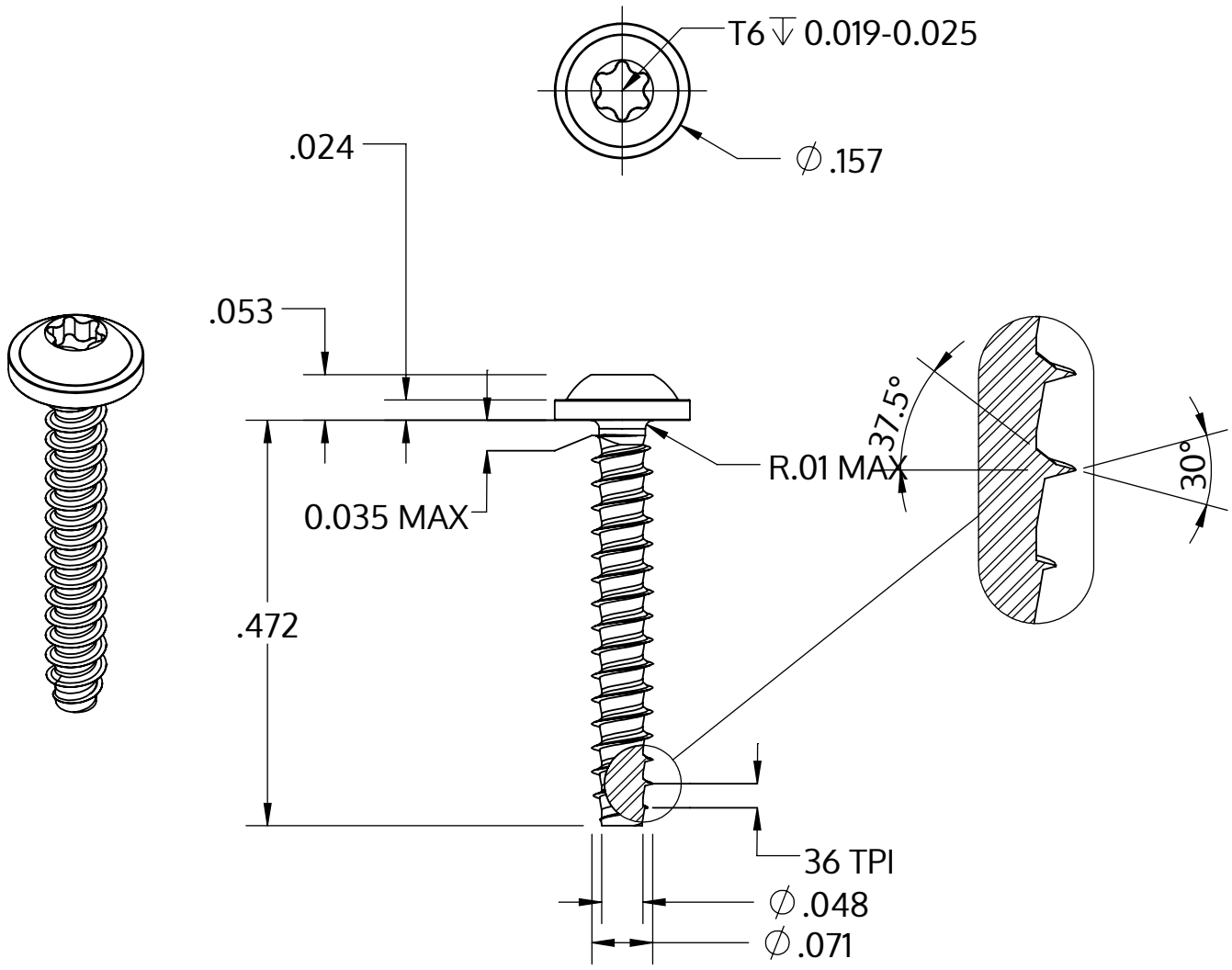

Metric size	M1.8 x 0.71 mm
US size (converted)	#1-36
	Tolerances [inch]
Length	+/- 0.021
Head diameter	+0 / -0.018
Head height	+/- 0.004
Thread diameter	+0.003 / -0

Açıklaması	STP38 1.8x12.0 - T6
Malzeme	Paslanmaz Çelik A2
Kaplama	Parlak, cilalanmış ve pasifleştirilmiştir
Ağırlık	0.223 kg / 1000 Adet

SCREWERK	**STP380180120E**	
_Zoll Zeichnung Größe A	Ölçeklendirme 5:1	2024-10