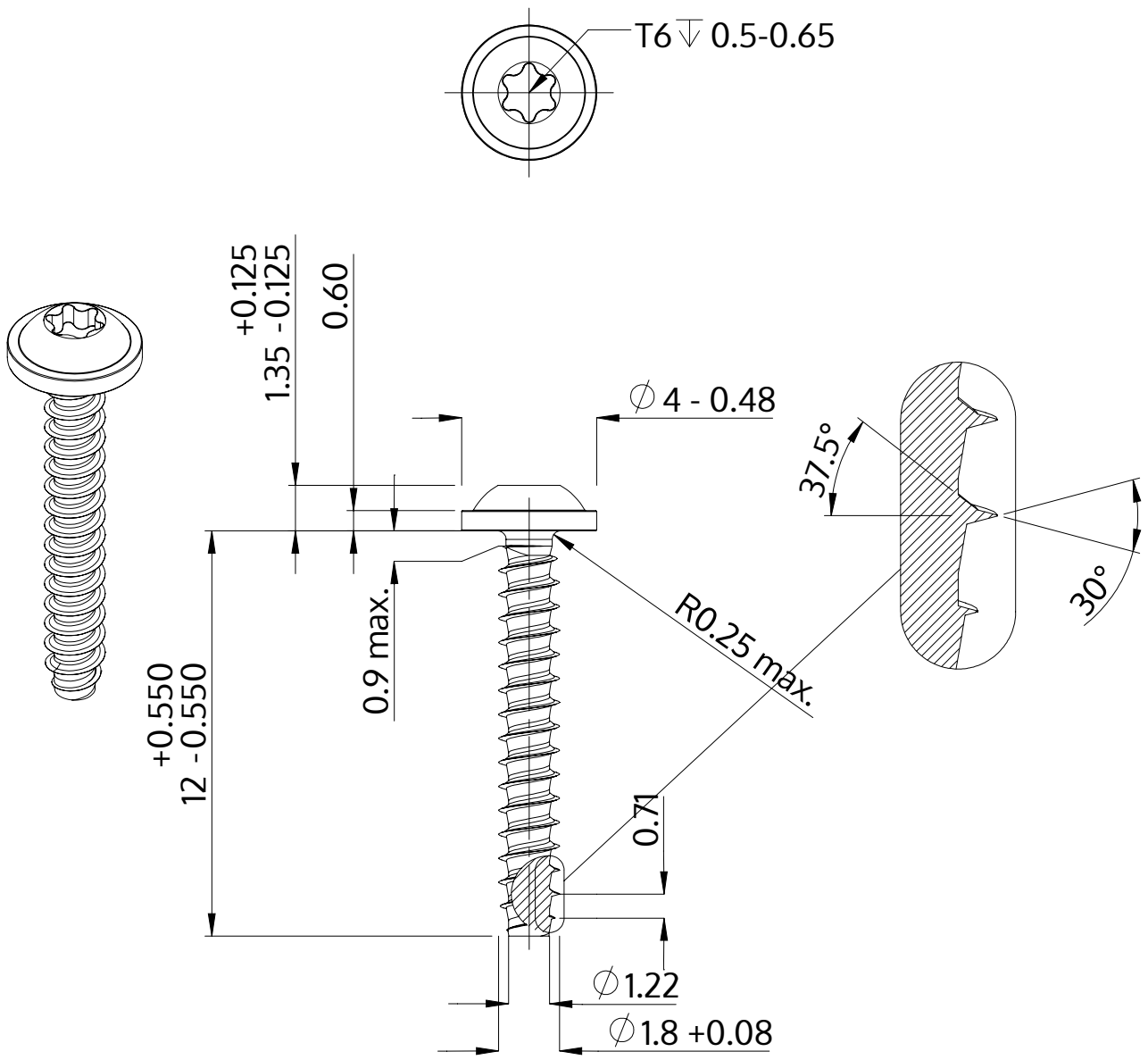

Описание	STP38 1.8x12.0 - T6
Материал	стомана, закалена
Повърхност	цинково и никелово покритие, Черен, пасивиран, темпериран, херметизация
Тегло	0.223 kg / 1000 Бройка

SCREWERK	**STP380180120B**	
Метричен дизайн A4	Мащаб 5:1	2024-10