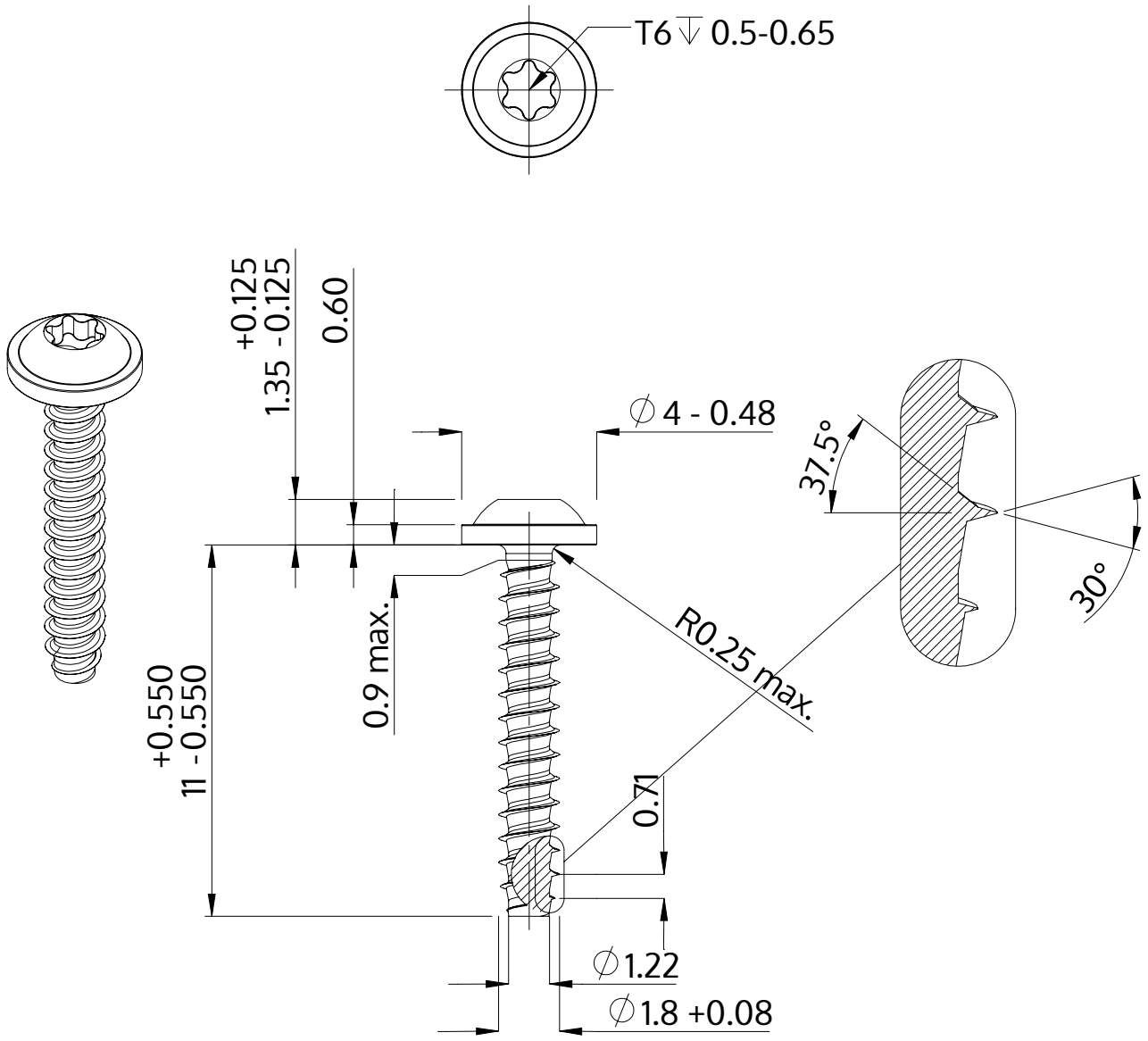

Opis	STP38 1.8x11.0 - T6
Materiał	Stal szlachetna A2
Powierzchnia	Prosta, bejcowana i pasywowana
Waga	0.210 kg / 1000 sztuk

SCREWERK	**STP380180110E**	
Rysunek metryczny A4	Skala 5:1	2025-08