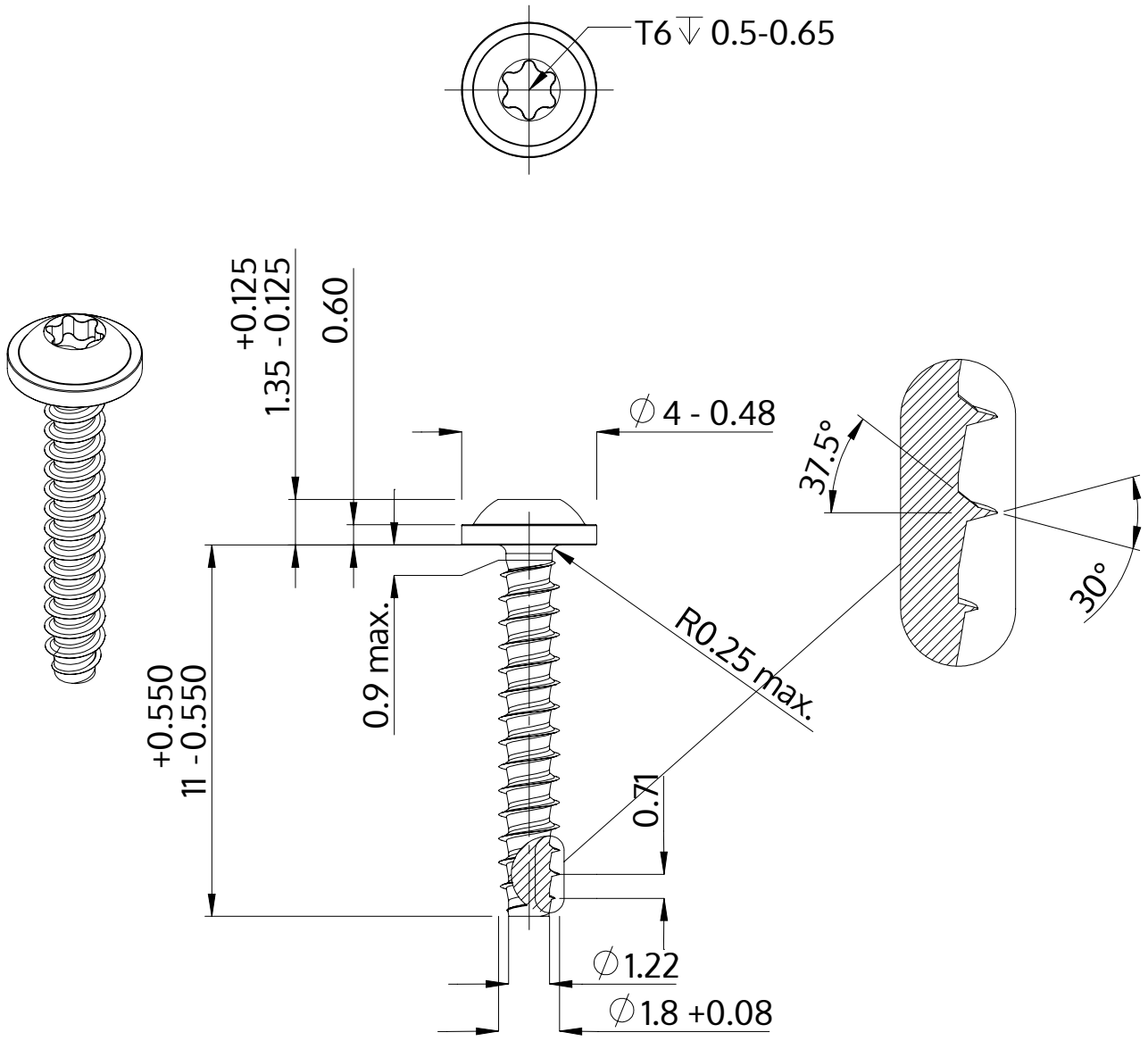


| | |
|---|---|
| Описание | STP38 1.8x11.0 - T6 |
| Материал | неръждаема стомана A2 |
| Повърхност | гланциран, полиран, пасиваран |
| Тегло | 0.210 kg / 1000 Бройка |

| | | |
|---|---|---|
| SCREWERK | **STP380180110E** | |
| Метричен дизайн A4 | Мащаб 5:1 | 2025-08 |