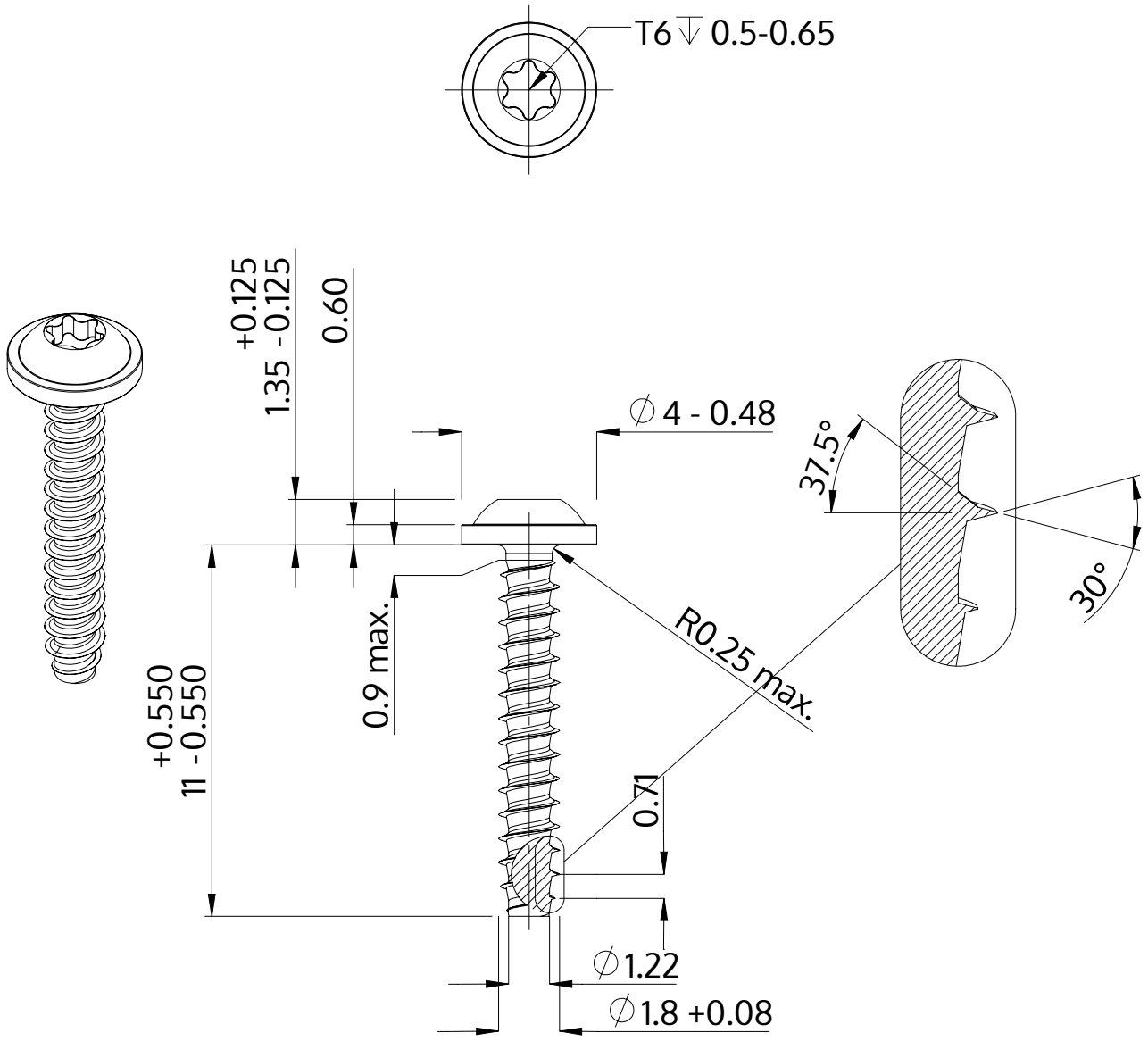

Descrição	STP38 1.8x11.0 - T6
Material	aço, endurecido
Superfície	Zincado Niquelado Galvanizado, Passivado negro
Peso	0.210 kg / 1000 peças

SCREWERK	**STP380180110B**	
Desenho Métrico A4	Escala 5:1	2024-10