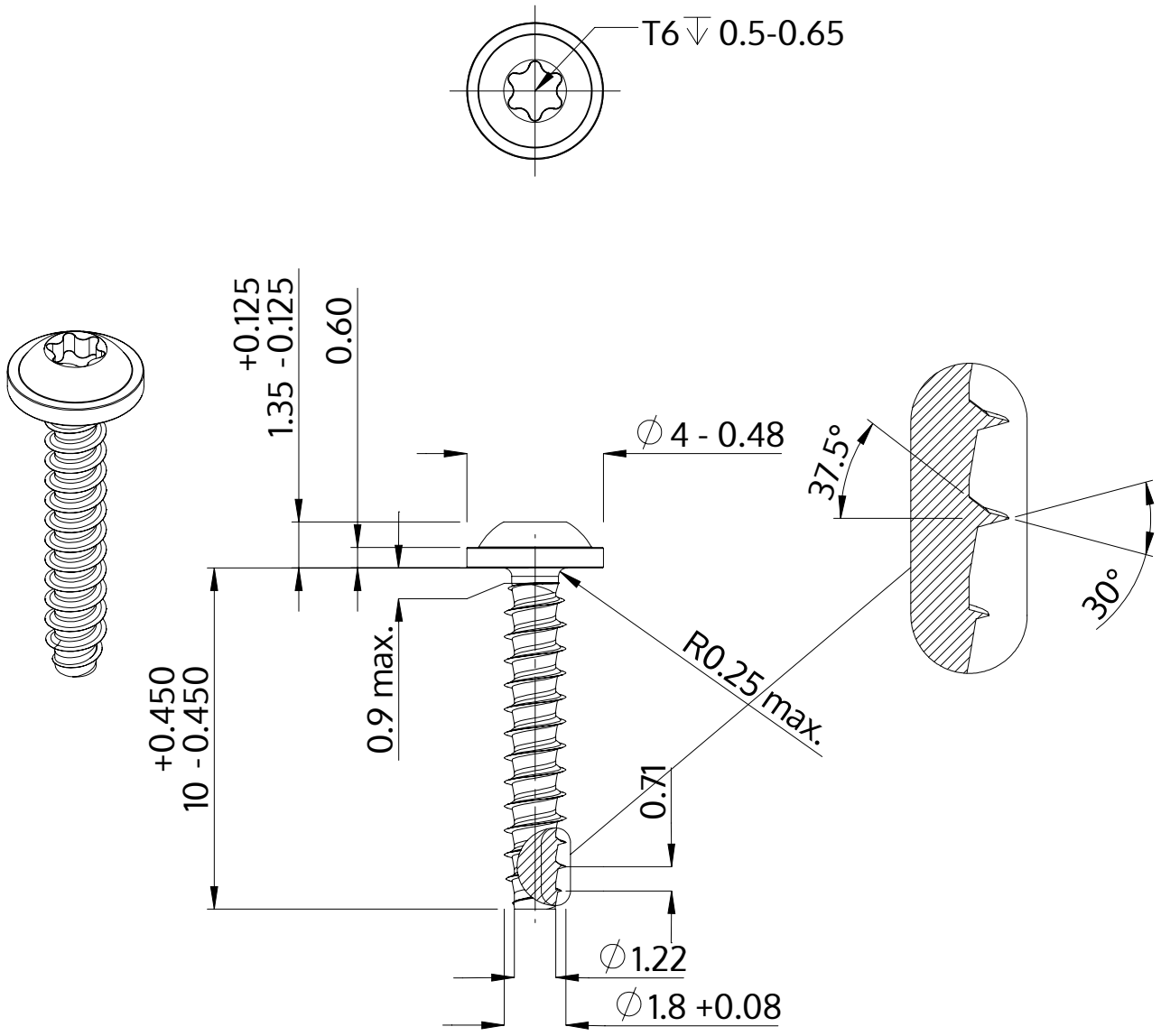

Описание	STP38 1.8x10.0 - T6
Материал	Нержавеющая сталь A2
Поверхность	Светлый отжиг и пассивация
Вес	0.198 kg / 1000 Штука

SCREWERK	**STP380180100E**	
Метрический чертеж A4	Шкала 5:1	2024-10