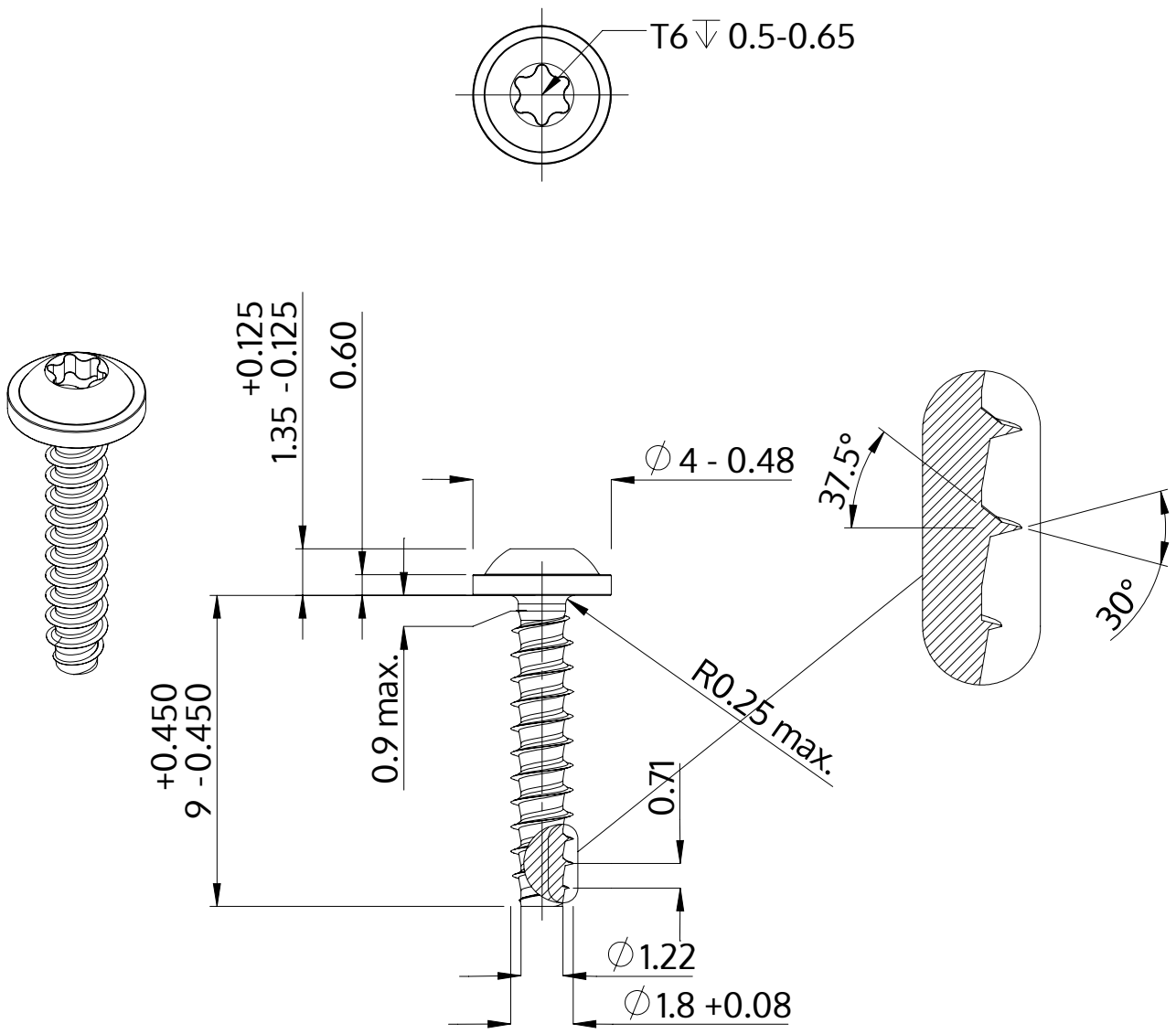

Beschrijving	STP38 1.8x9.0 - T6
Materiaal	roestvrij staal A2
Oppervlak	blank, geetst en gepassieveerd
Gewicht	0.185 kg / 1000 stuk

SCREWERK	**STP380180090E**	
Metrische tekening A4	Schaal 5:1	2024-10