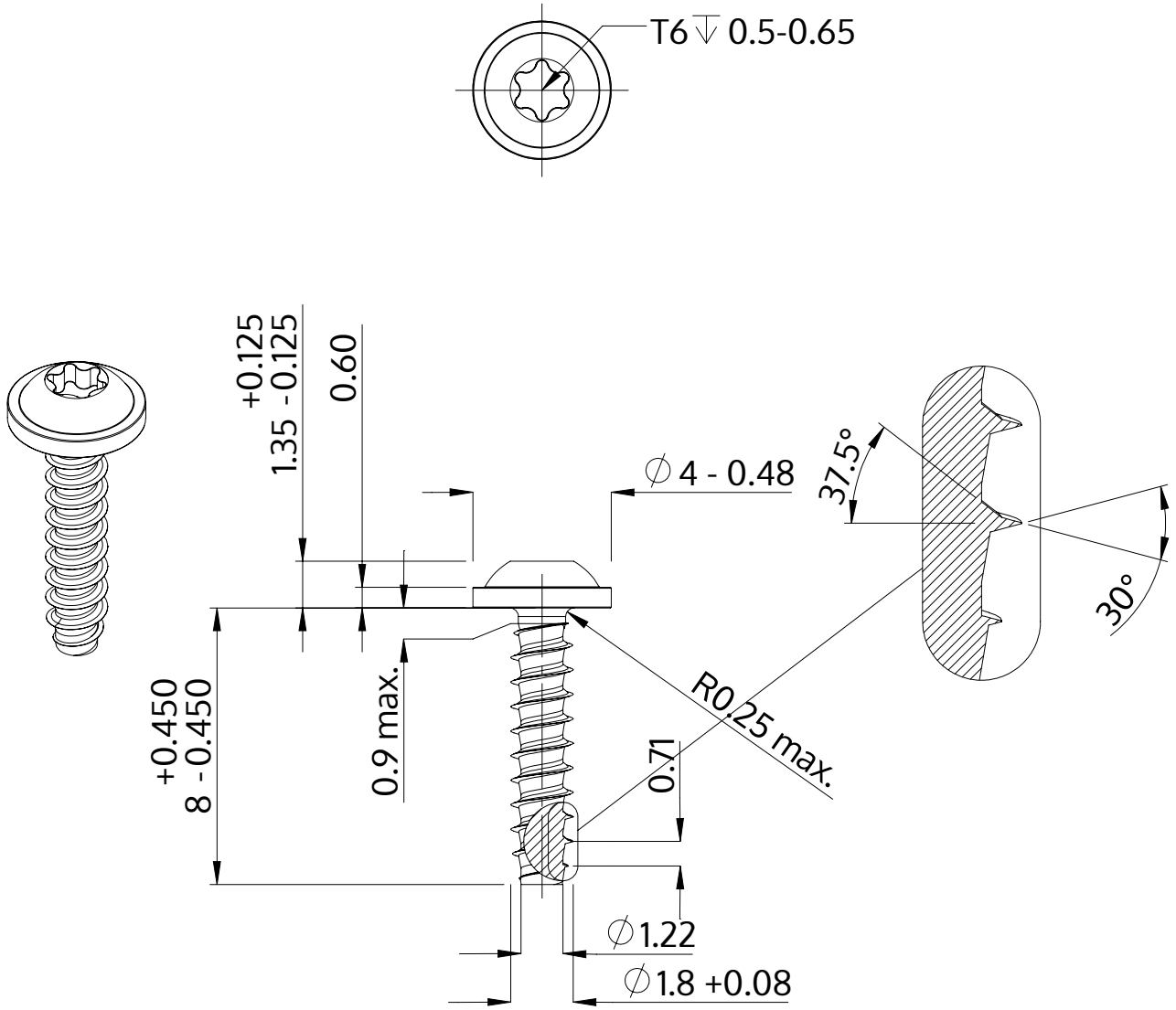

Beschrijving	STP38 1.8x8.0 - T6
Materiaal	veredeld staal
Oppervlak	verzinkt 5-7 µm, getempert, blauw / transparant gepassiveerd
Gewicht	0.173 kg / 1000 stuk

SCREWERK	**STP380180080S**	
Metrische tekening A4	Schaal 5:1	2024-10