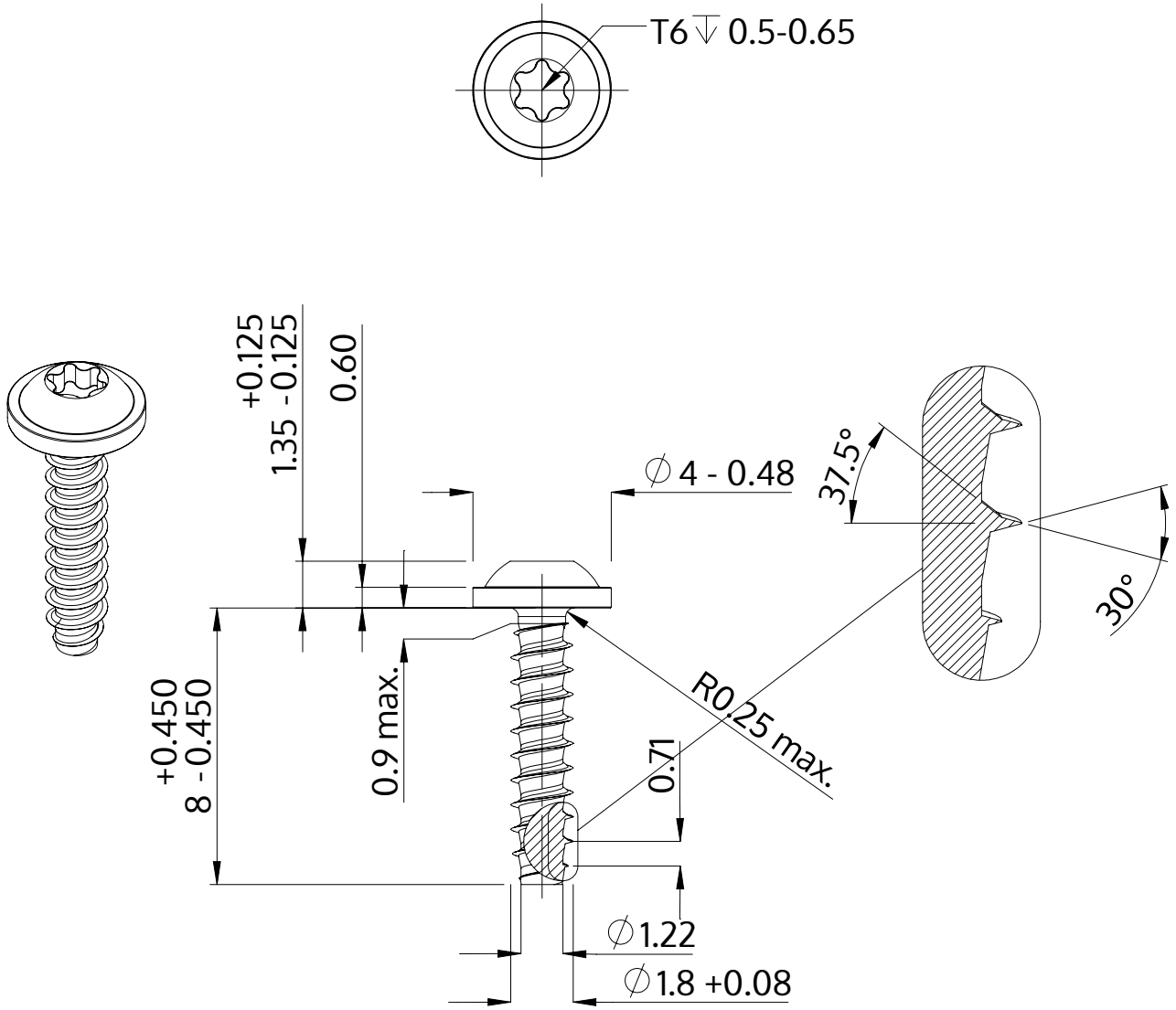

Beskrivelse	STP38 1.8x8.0 - T6
Materiale	Stål, forædlet
Overflade	galvaniseret 5-7 µm, tempret, blå / transparent passiveret
Vægt	0.173 kg / 1000 stykke

SCREWERK	**STP380180080S**	
Metrisk tegning A4	Skalering None:1	2024-04