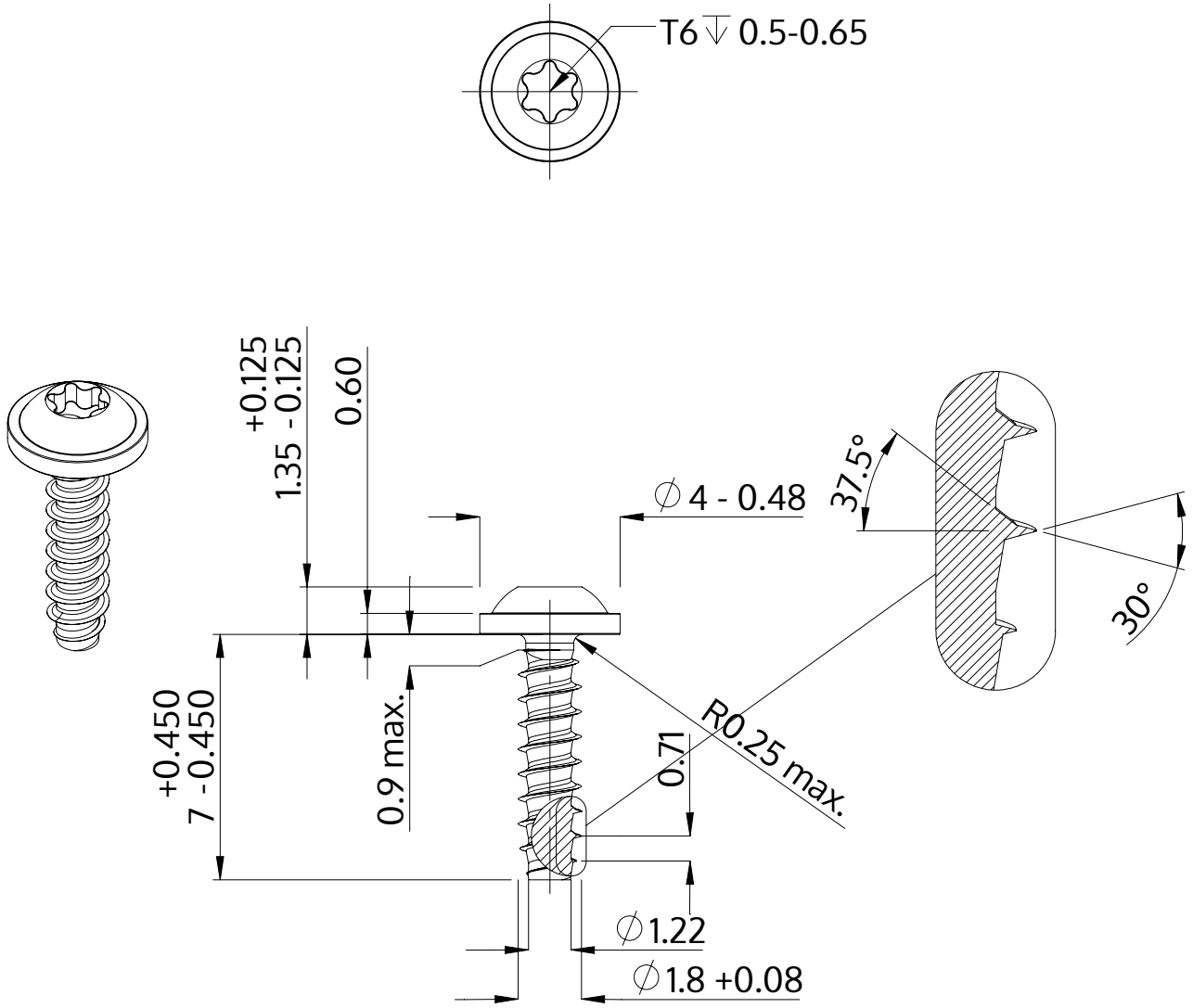

Beskrivning	STP38 1.8x7.0 - T6
Material	stål, härdat
Yta	förzinkad 5-7 µm, härdad, blå/transparent passiviserad
Vikt	0.160 kg / 1000 styck

SCREWERK	**STP380180070S**	
Metrisk skiss A4	Skala None:1	2024-04