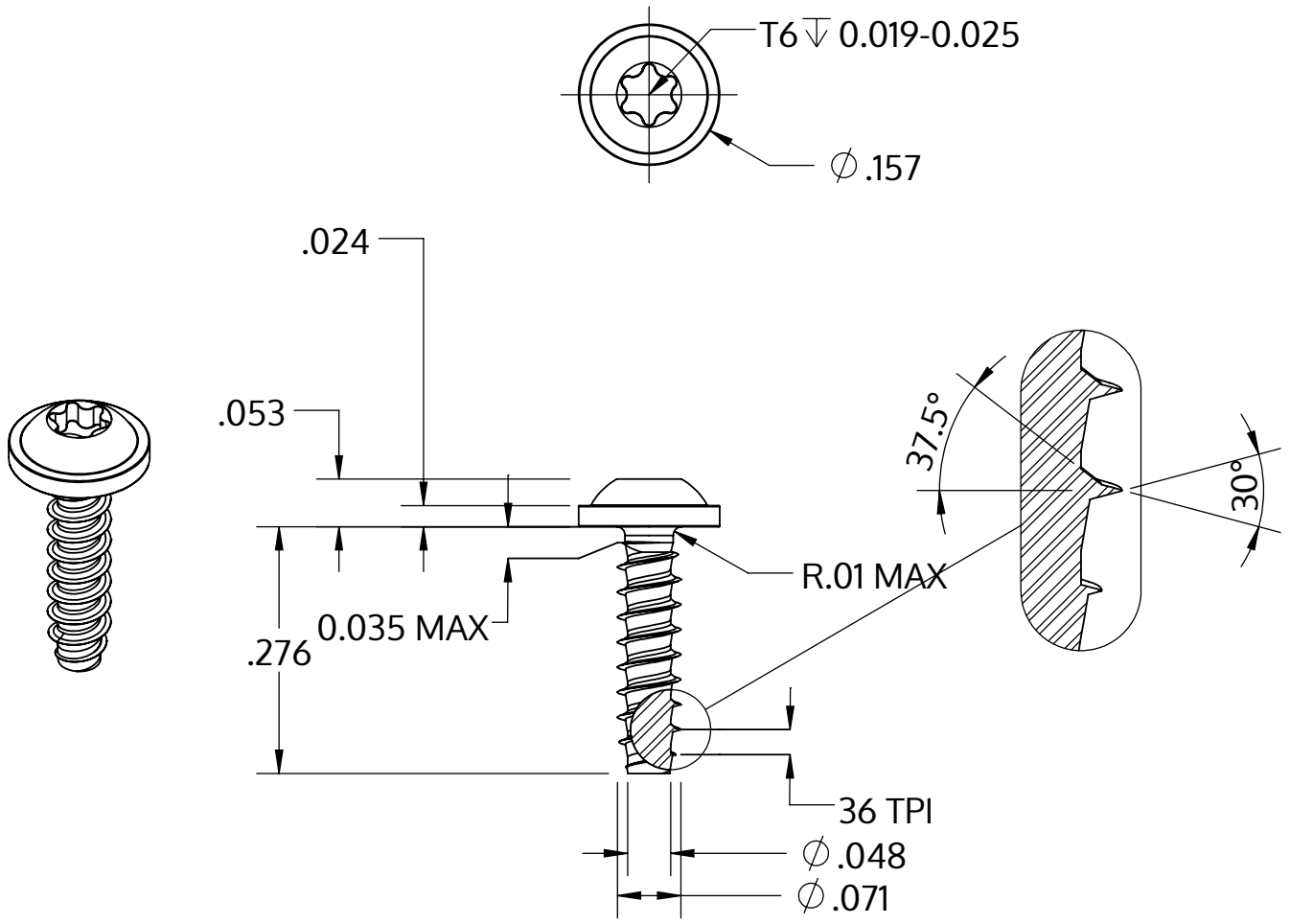


| | |
|---|---|
| Metric size | M1.8 x 0.71 mm |
| US size (converted) | #1-36 |
| | Tolerances [inch] |
| Length | +/- 0.017 |
| Head diameter | +0 / -0.018 |
| Head height | +/- 0.004 |
| Thread diameter | +0.003 / -0 |

| | |
|---|---|
| Beschreibung | STP38 1.8x7.0 - T6 |
| Werkstoff | Edelstahl A2 |
| Oberfläche | blank, gebeizt und passiviert |
| Gewicht | 0.160 kg / 1000 Stück |

| | | |
|---|---|---|
| SCREWERK | **STP380180070E** | |
| Zoll Zeichnung Größe A | Skalierung 5:1 | 2024-10 |