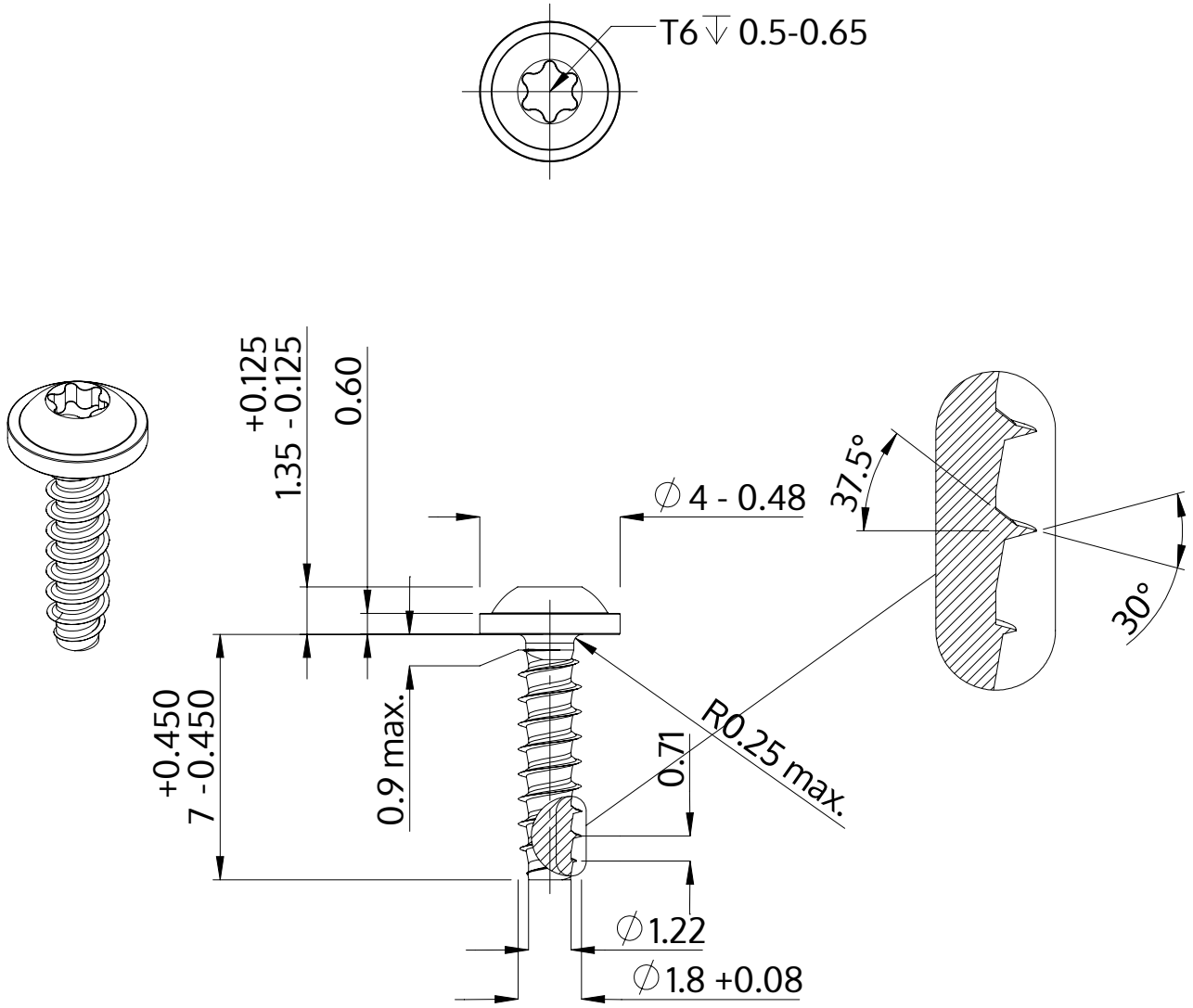

Beschreibung	STP38 1.8x7.0 - T6
Werkstoff	Edelstahl A2
Oberfläche	blank, gebeizt und passiviert
Gewicht	0.160 kg / 1000 Stück

SCREWERK	**STP380180070E**	
Metrische Zeichnung A4	Skalierung 5:1	2024-10