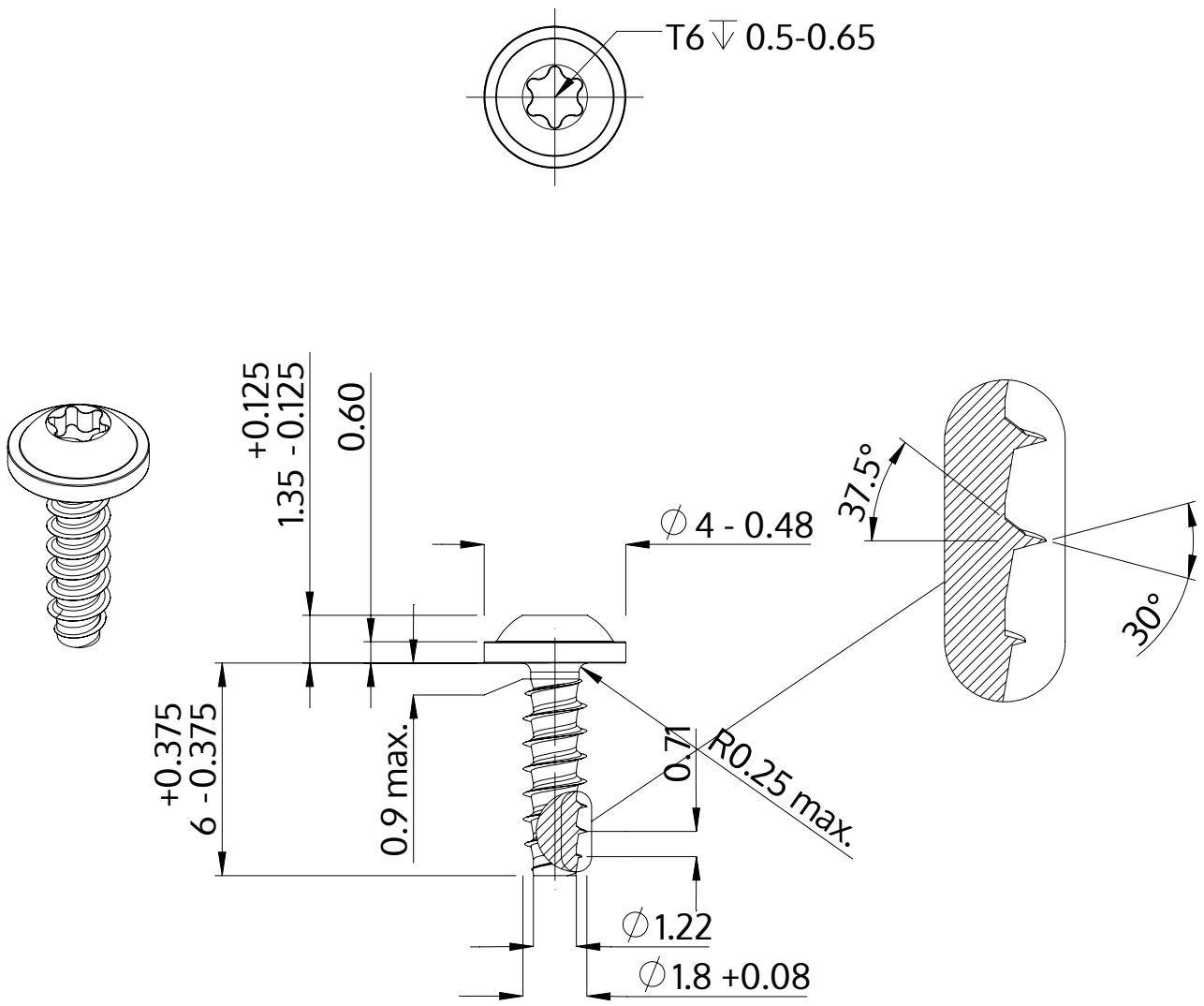

Açıklaması	STP38 1.8x6.0 - T6
Malzeme	Çelik, sertleştirilmiş
Kaplama	galvanizli 5-7 µm, temperliö mavi / şeffaf pasifleştirilmiştir
Ağırlık	0.148 kg / 1000 Adet

SCREWERK	**STP380180060S**	
Metrik çizim A4	Ölçeklendirme 5:1	2024-10