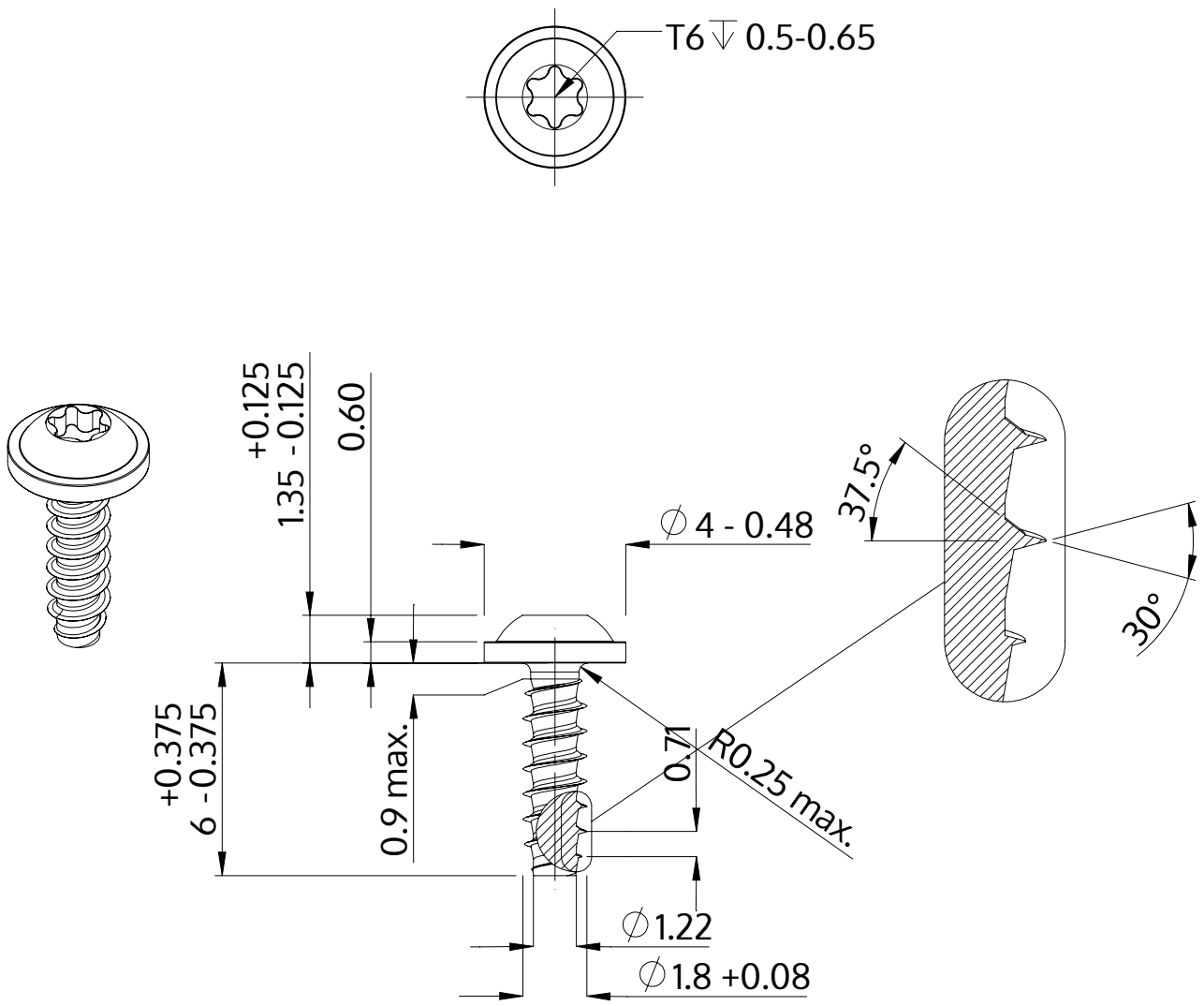

Описание	STP38 1.8x6.0 - T6
Материал	сталь, упрочненная
Поверхность	Оцинковка 5-7µm, термообработка,синий / прозрачный пассивация
Вес	0.148 kg / 1000 Штука

SCREWERK	**STP380180060S**	
Метрический чертеж A4	Шкала 5:1	2024-10