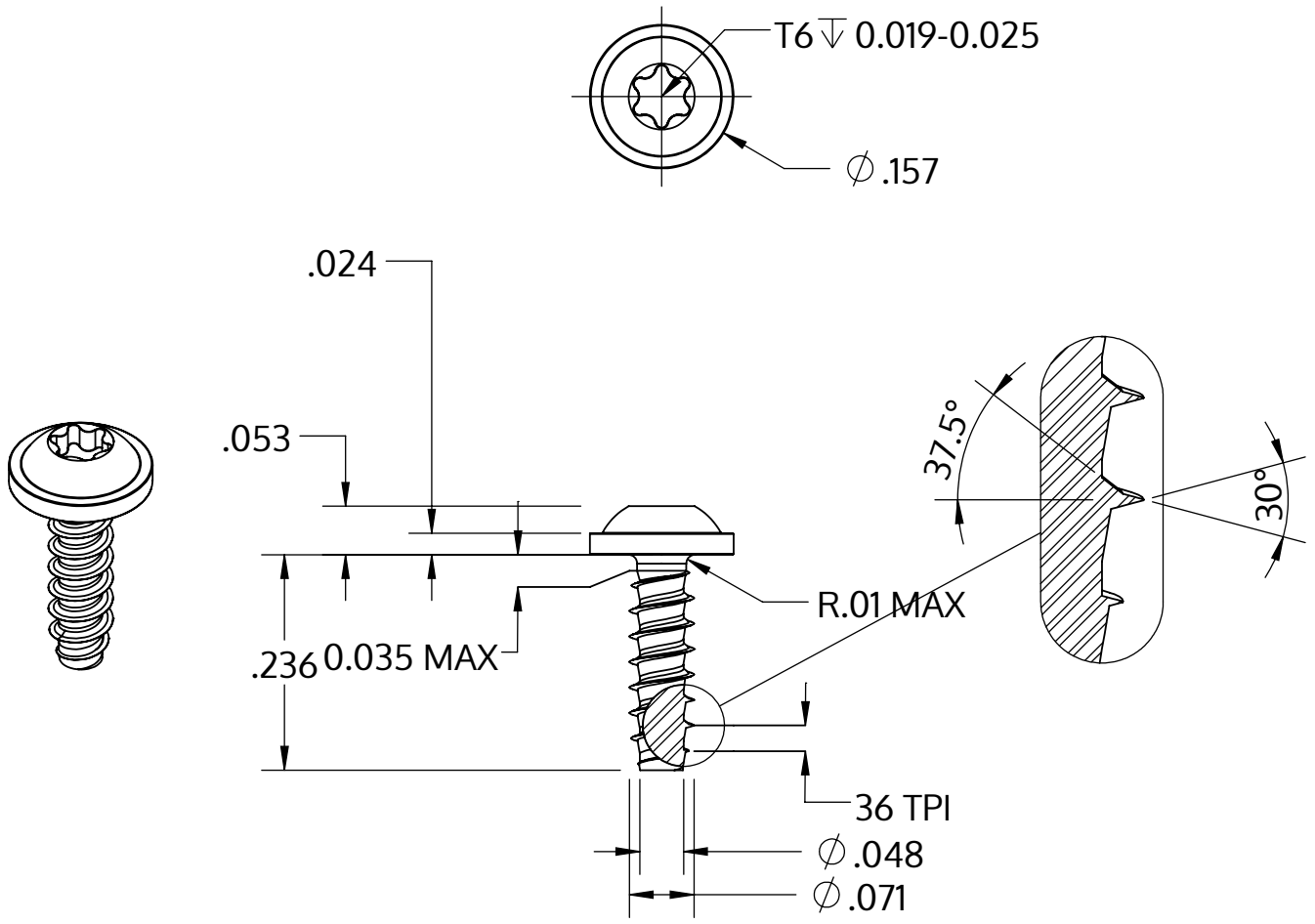

Metric size	M1.8 x 0.71 mm
US size (converted)	#1-36
	Tolerances [inch]
Length	+/- 0.014
Head diameter	+0 / -0.018
Head height	+/- 0.004
Thread diameter	+0.003 / -0

Descriere	STP38 1.8x6.0 - T6
Material	oţel inoxidabil A2
Exterior	neacoperit, murat și pasivat
Greutate	0.148 kg / 1000 unități

SCREWERK	**STP380180060E**	
_Zoll Zeichnung Größe A	Scalarea None:1	2024-04