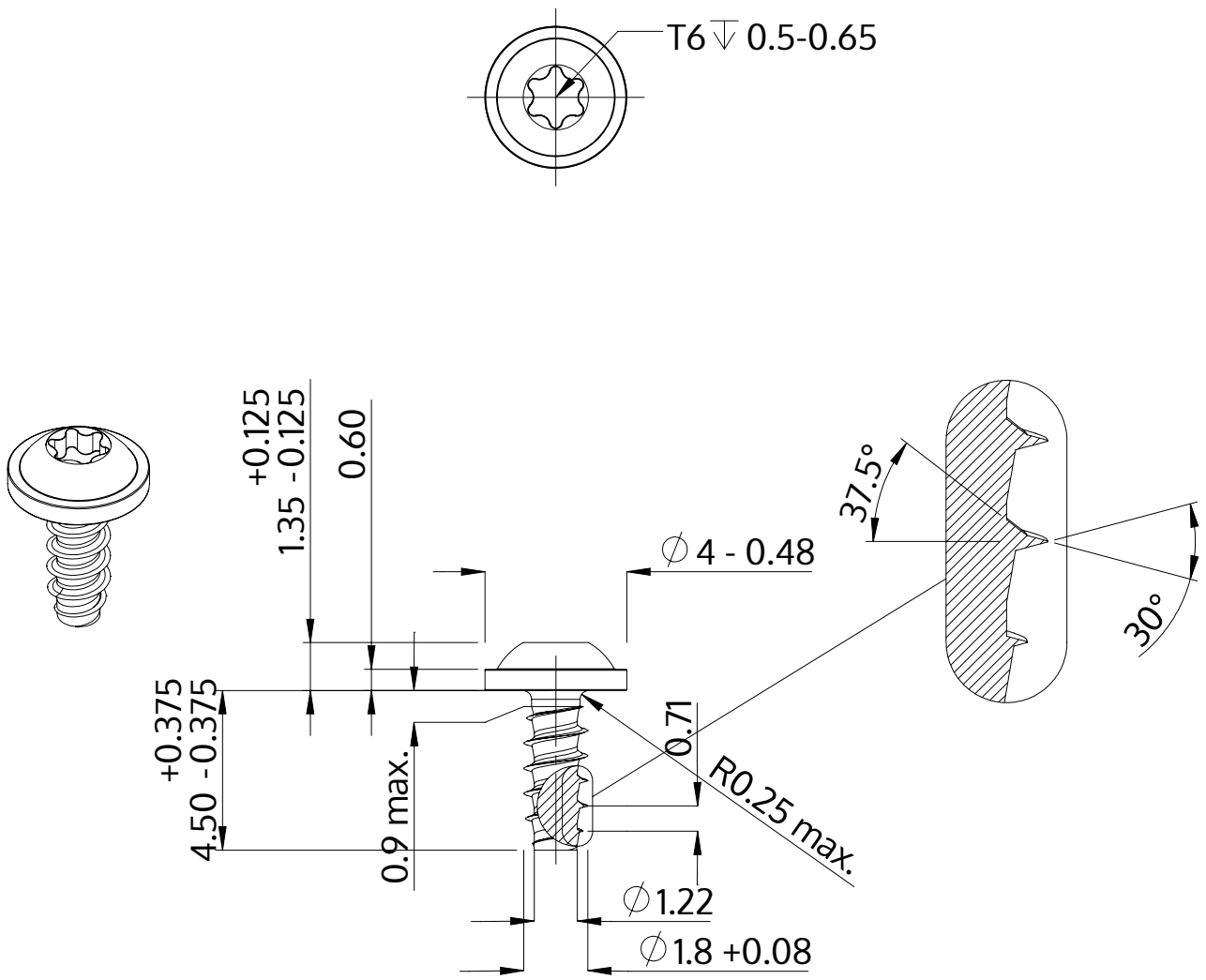

Beskrivning	STP38 1.8x4.5 - T6
Material	stål, härdat
Yta	ZnNi svart-passiviserad/Cr-VI-fri, härdad, förseglad
Vikt	0.129 kg / 1000 styck

SCREWERK	**STP380180045B**	
Metrisk skiss A4	Skala 5:1	2024-05