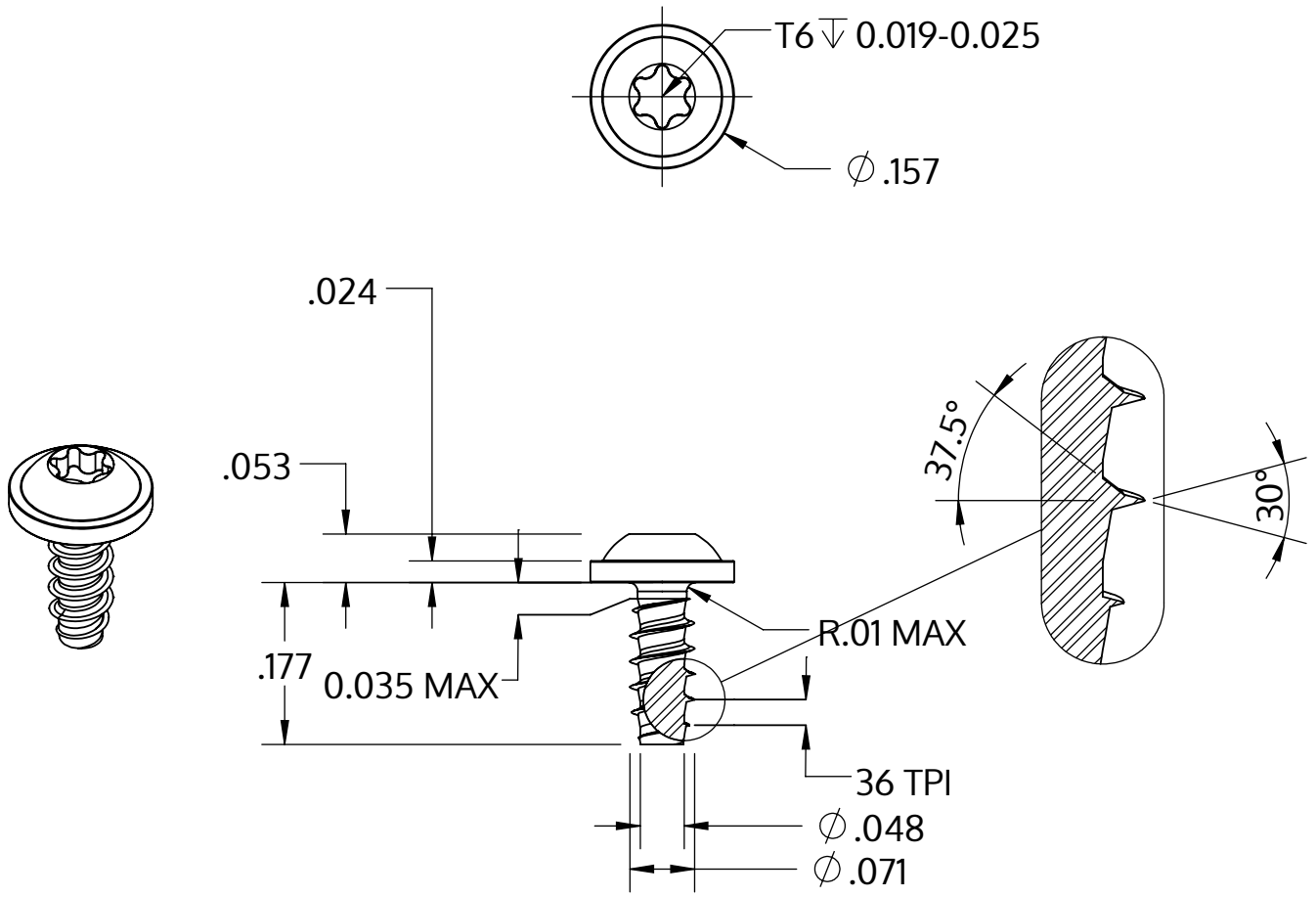

Metric size	M1.8 x 0.71 mm
US size (converted)	#1-36
	Tolerances [inch]
Length	+/- 0.014
Head diameter	+0 / -0.018
Head height	+/- 0.004
Thread diameter	+0.003 / -0

Opis	STP38 1.8x4.5 - T6
Materiał	Stal, hartowana
Powierzchnia	ZiNi czarna-pasywowana, temperowana, uszczelniona
Waga	0.129 kg / 1000 sztuk

SCREWERK	**STP380180045B**	
_Zoll Zeichnung Größe A	Skala None:1	2024-04