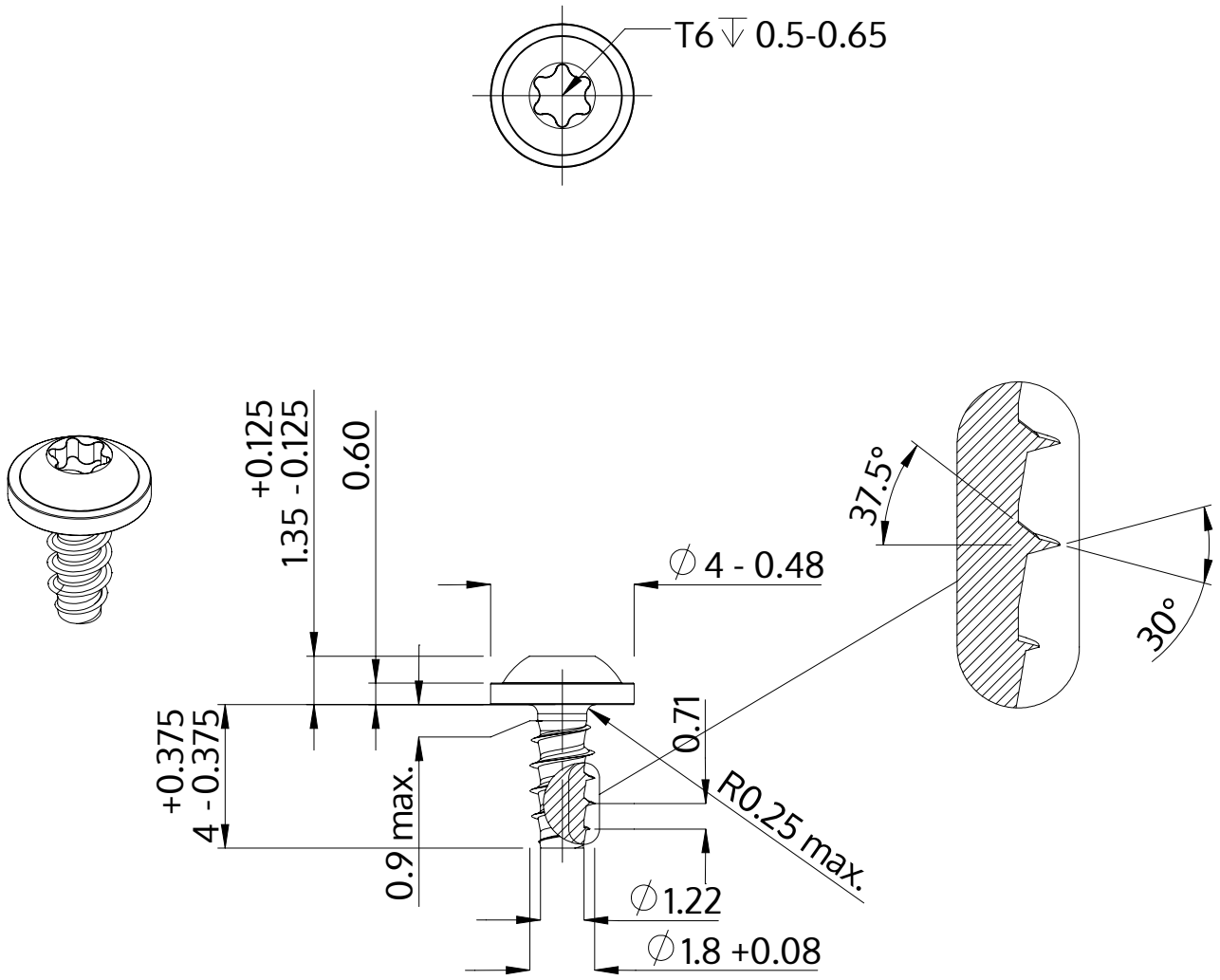

Beskrivning	STP38 1.8x4.0 - T6
Material	stål, härdat
Yta	ZnNi svart-passiviserad/Cr-VI-fri, härdad, förseglad
Vikt	0.123 kg / 1000 styck

SCREWERK	**STP380180040B**	
Metrisk skiss A4	Skala 5:1	2024-10