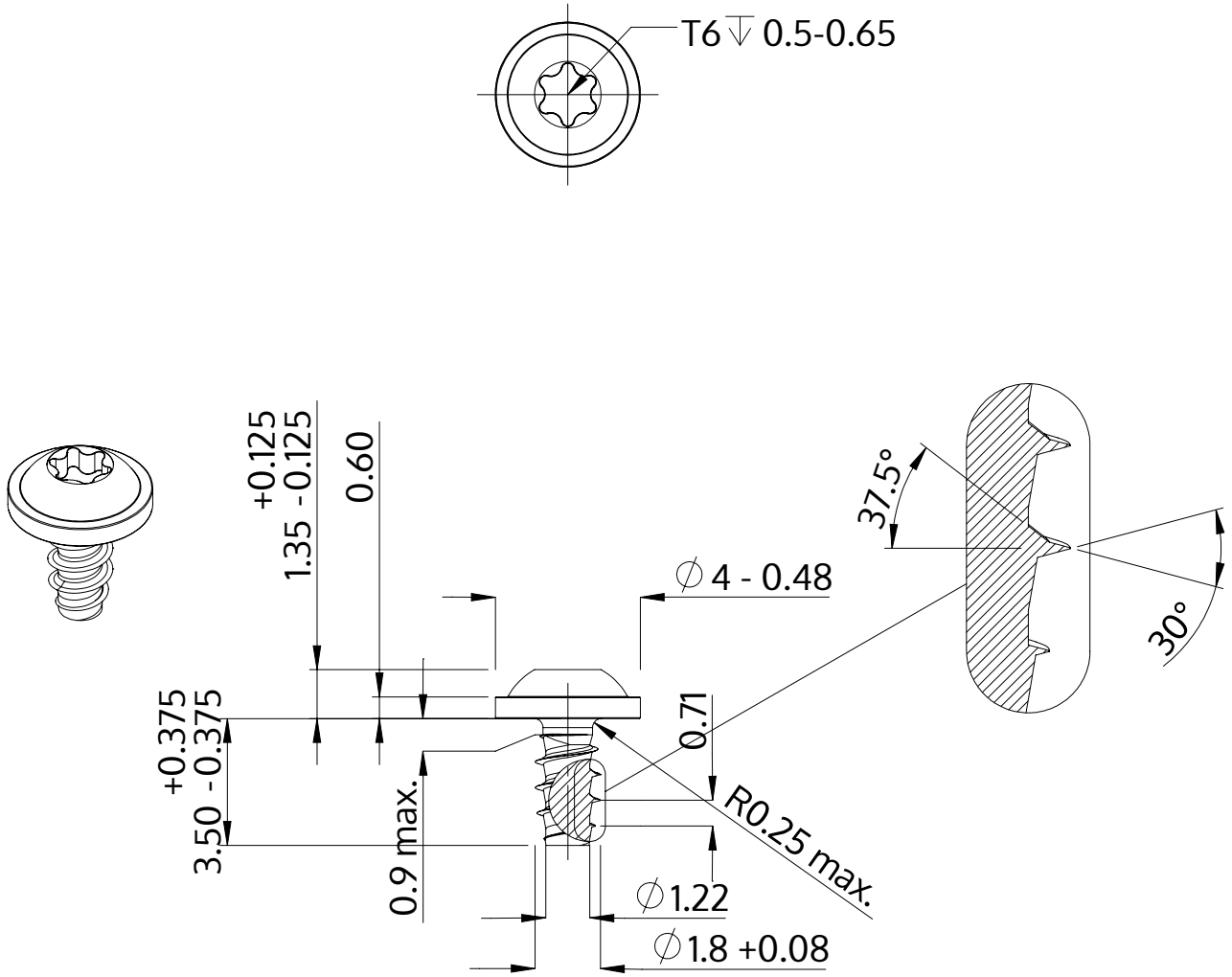

Beskrivning	STP38 1.8x3.5 - T6
Material	stål, härdat
Yta	förzinkad 5-7 µm, härdad, blå/transparent passiviserad
Vikt	0.117 kg / 1000 styck

SCREWERK	**STP380180035S**	
Metrisk skiss A4	Skala 5:1	2024-10