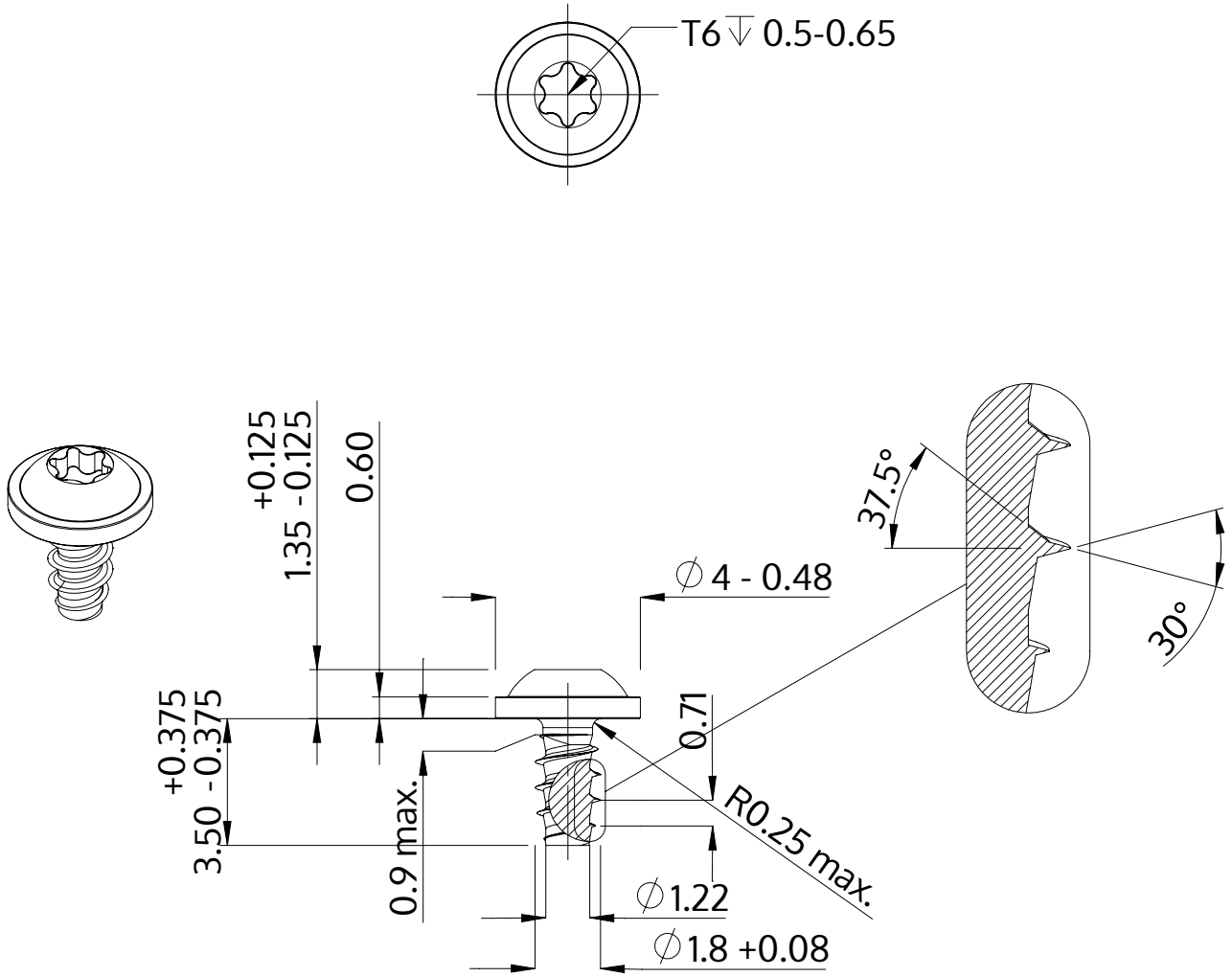

Описание	STP38 1.8x3.5 - T6
Материал	сталь, упрочненная
Поверхность	Оцинковка 5-7µm, термообработка,синий / прозрачный пассивация
Вес	0.117 kg / 1000 Штука

SCREWERK	**STP380180035S**	
Метрический чертеж A4	Шкала None:1	2024-04