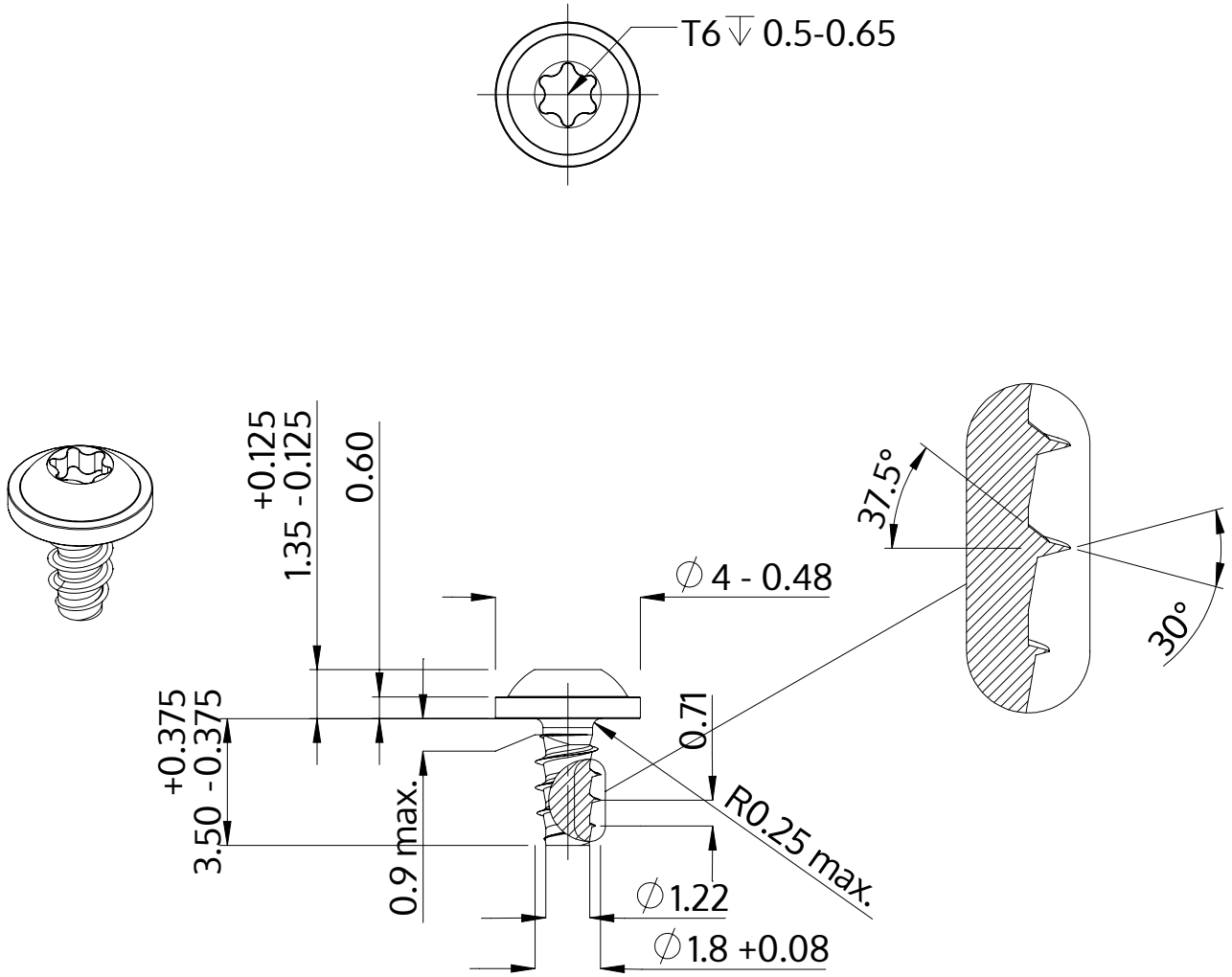

Descriere	STP38 1.8x3.5 - T6
Material	oțel, călit
Exterior	zincat 5-7 µm, recopt, pasivat transparent/albastru
Greutate	0.117 kg / 1000 unități

SCREWERK	**STP380180035S**	
Desen metric A4	Scalarea None:1	2024-04