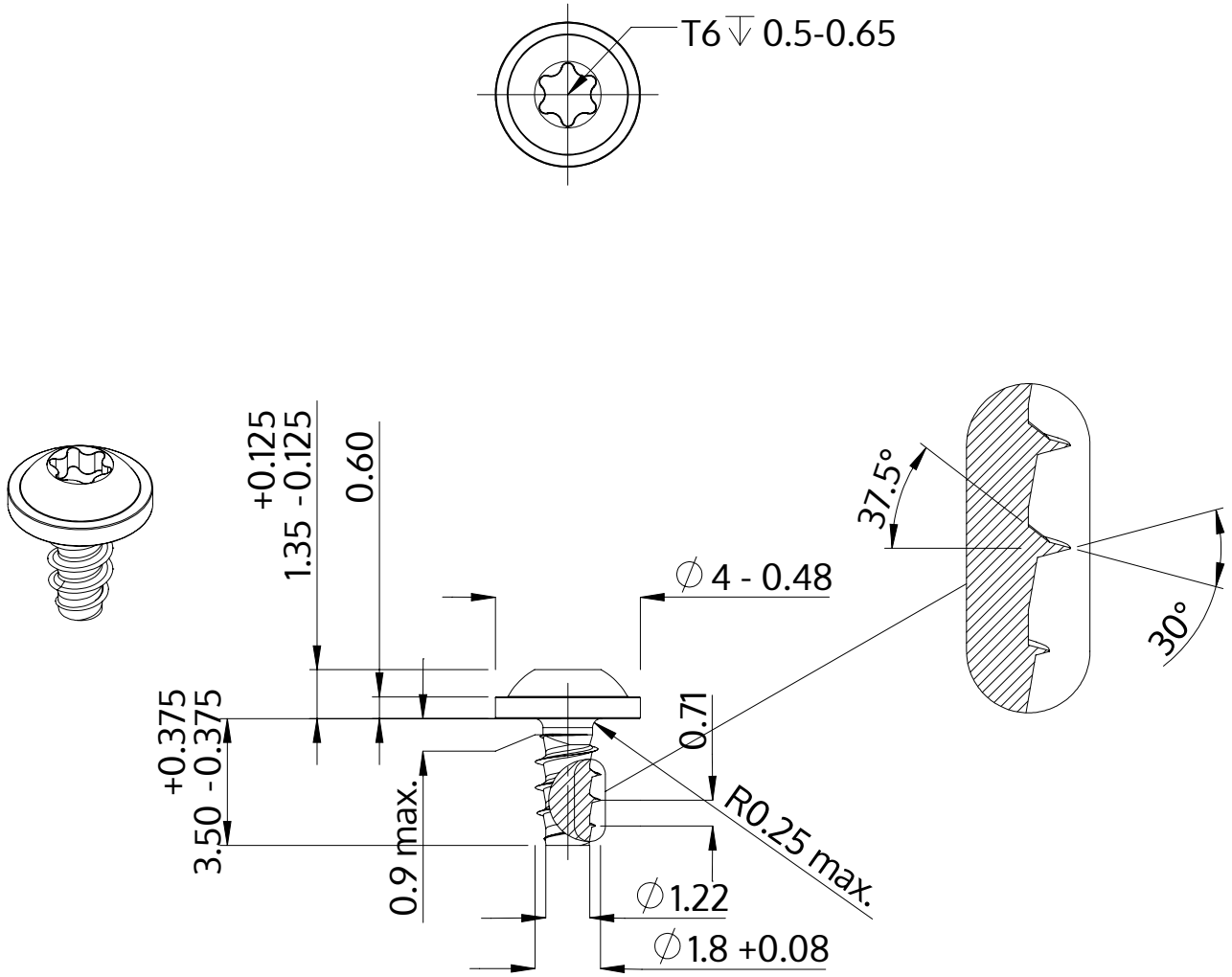

Description	STP38 1.8x3.5 - T6
Matière	acier inoxydable A2
Surface	brillant décapé et passivé
Poids	0.117 kg / 1000 Unité

SCREWERK	**STP380180035E**	
Dessin métrique A4	Redimensionner 5:1	2024-10