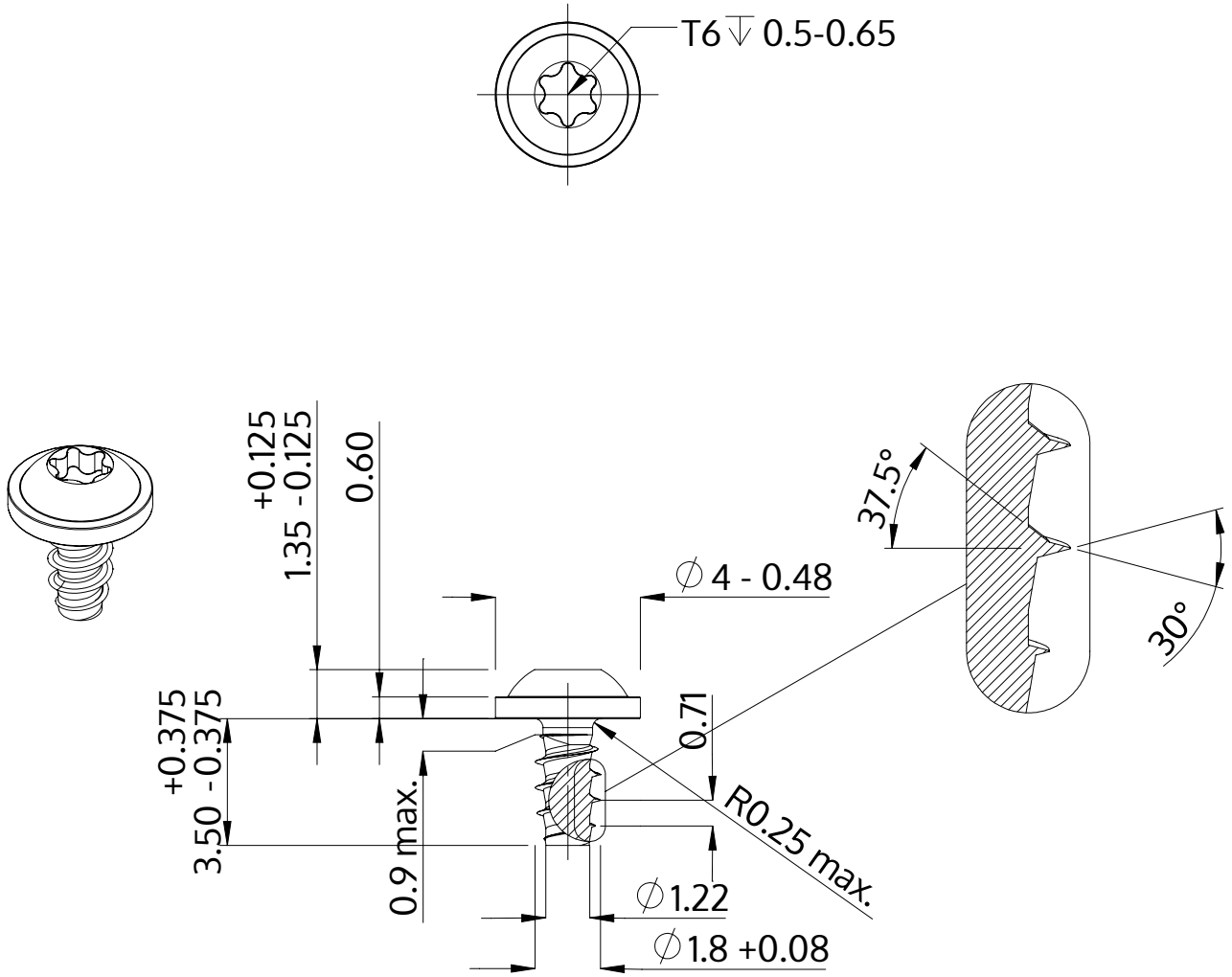

Beschreibung	STP38 1.8x3.5 - T6
Werkstoff	Edelstahl A2
Oberfläche	blank, gebeizt und passiviert
Gewicht	0.117 kg / 1000 Stück

SCREWERK	**STP380180035E**	
Metrische Zeichnung A4	Skalierung 5:1	2024-05