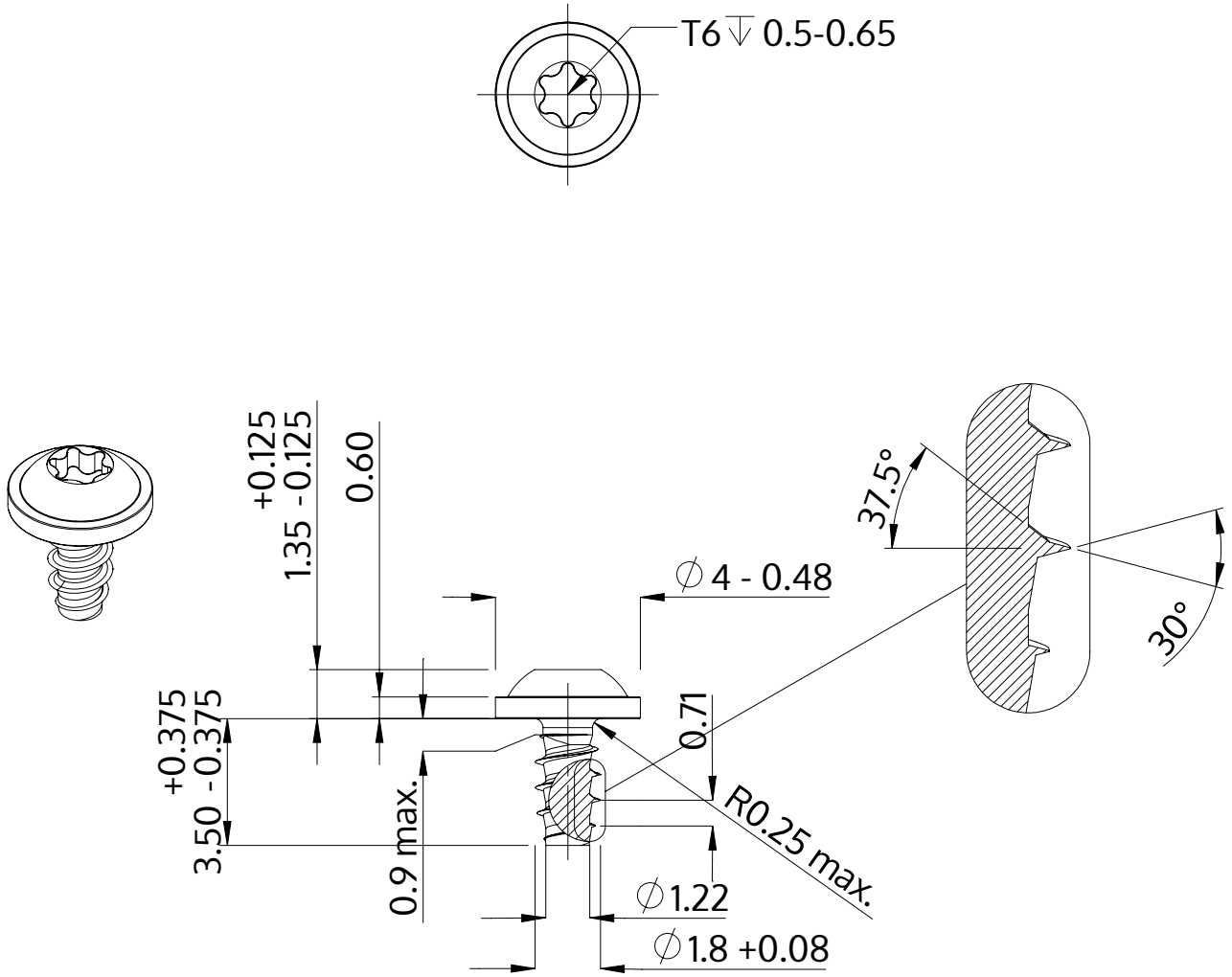

Beskrivelse	STP38 1.8x3.5 - T6
Materiale	Ædelstål A2
Overflade	blank, bejdset og passiveret
Vægt	0.117 kg / 1000 stykke

SCREWERK	**STP380180035E**	
Metrisk tegning A4	Skalering None:1	2024-04