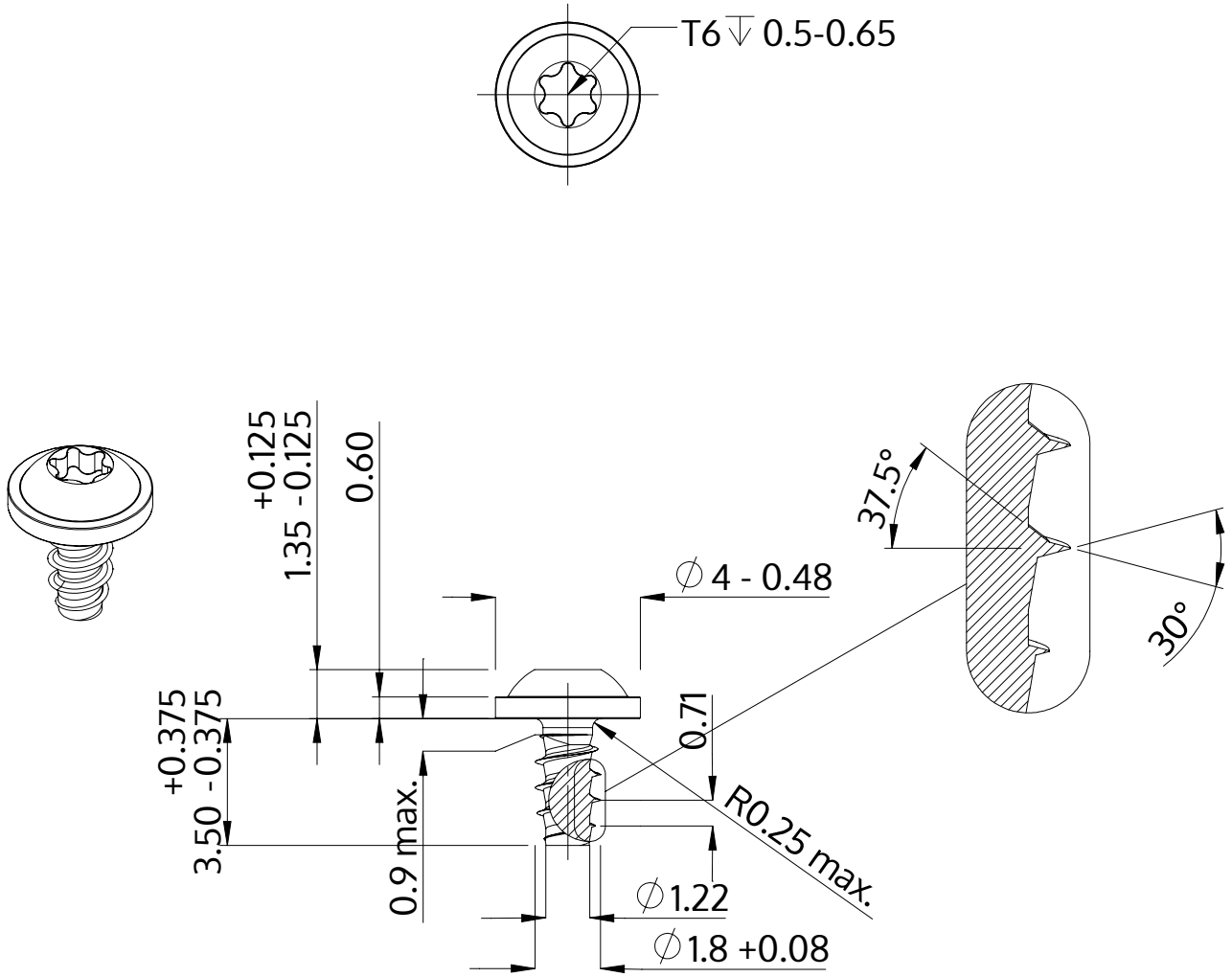

Description	STP38 1.8x3.5 - T6
Matière	Acier,trempé et revenu
Surface	Zinc Nickel passivé noir, trempée, scéllée
Poids	0.117 kg / 1000 Unité

SCREWERK	**STP380180035B**	
Dessin métrique A4	Redimensionner 5:1	2024-10