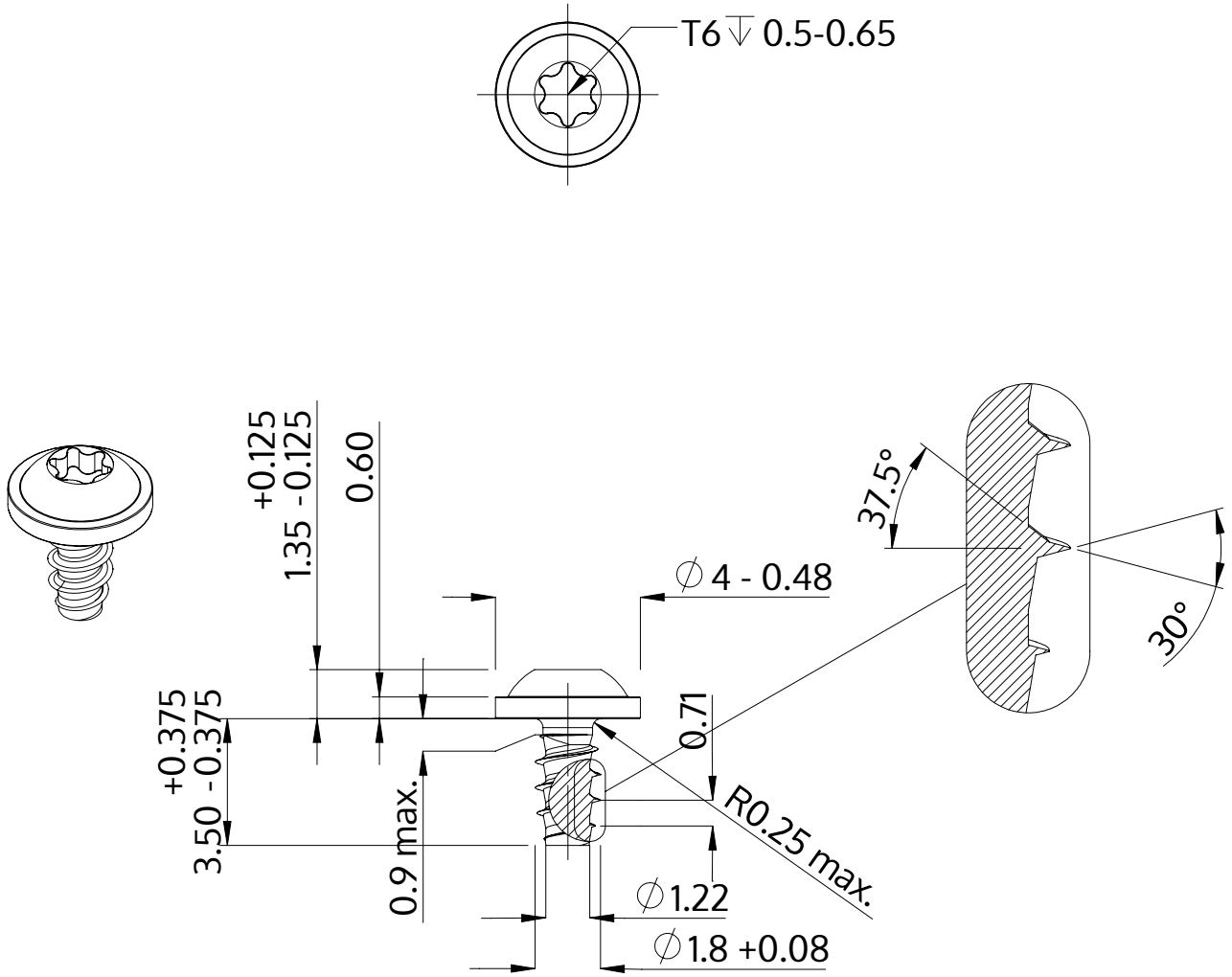

Beskrivelse	STP38 1.8x3.5 - T6
Materiale	Stål, forædlet
Overflade	ZnNi sort-passiveret, tempret, forseglet
Vægt	0.117 kg / 1000 stykke

SCREWERK	**STP380180035B**	
Metrisk tegning A4	Skalering 5:1	2024-10