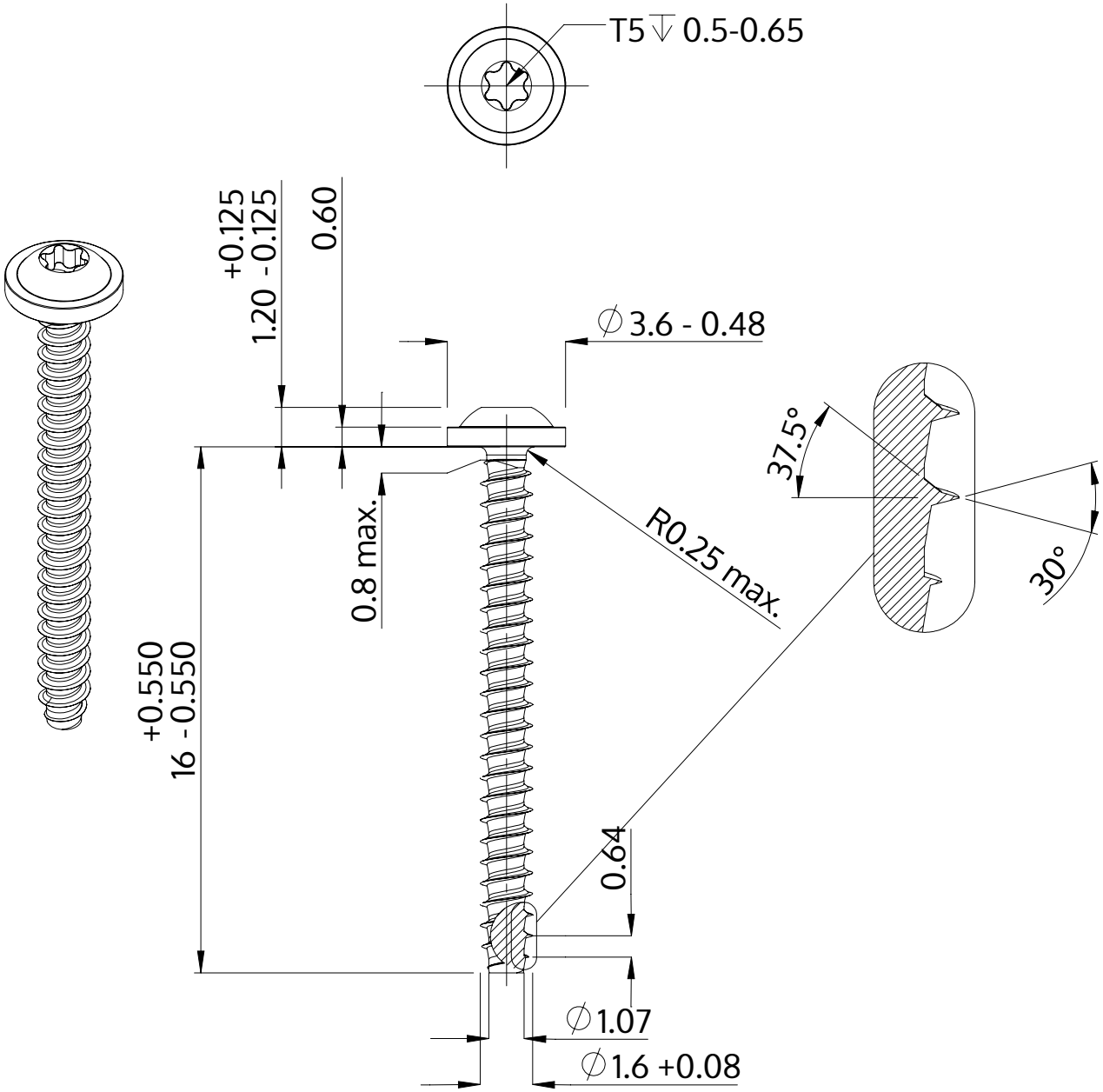

Описание	STP38 1.6x16.0 - T5
Материал	стомана, закалена
Повърхност	цинково и никелово покритие, Черен, пасивиран, темпериран, херметизация
Тегло	0.212 kg / 1000 Бройка

SCREWERK	**STP380160160B**	
Метричен дизайн A4	Мащаб 5:1	2024-05