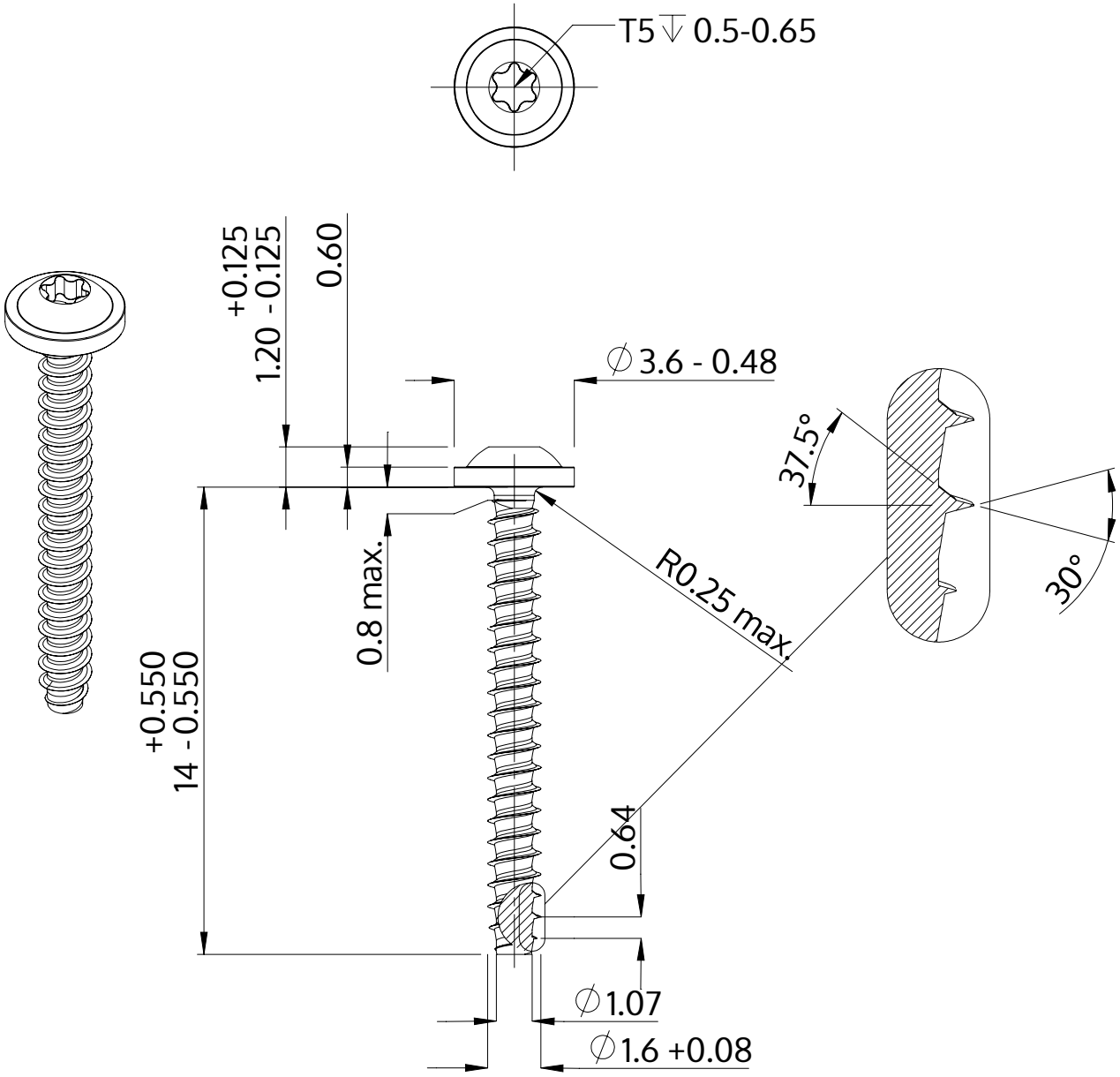

Beschreibung	STP38 1.6x14.0 - T5
Werkstoff	Stahl, vergütet
Oberfläche	ZnNi min. 5µm, schwarz passiviert, getempert, versiegelt
Gewicht	0.192 kg / 1000 Stück

SCREWERK	**STP380160140B**	
Metrische Zeichnung A4	Skalierung 5:1	2024-10