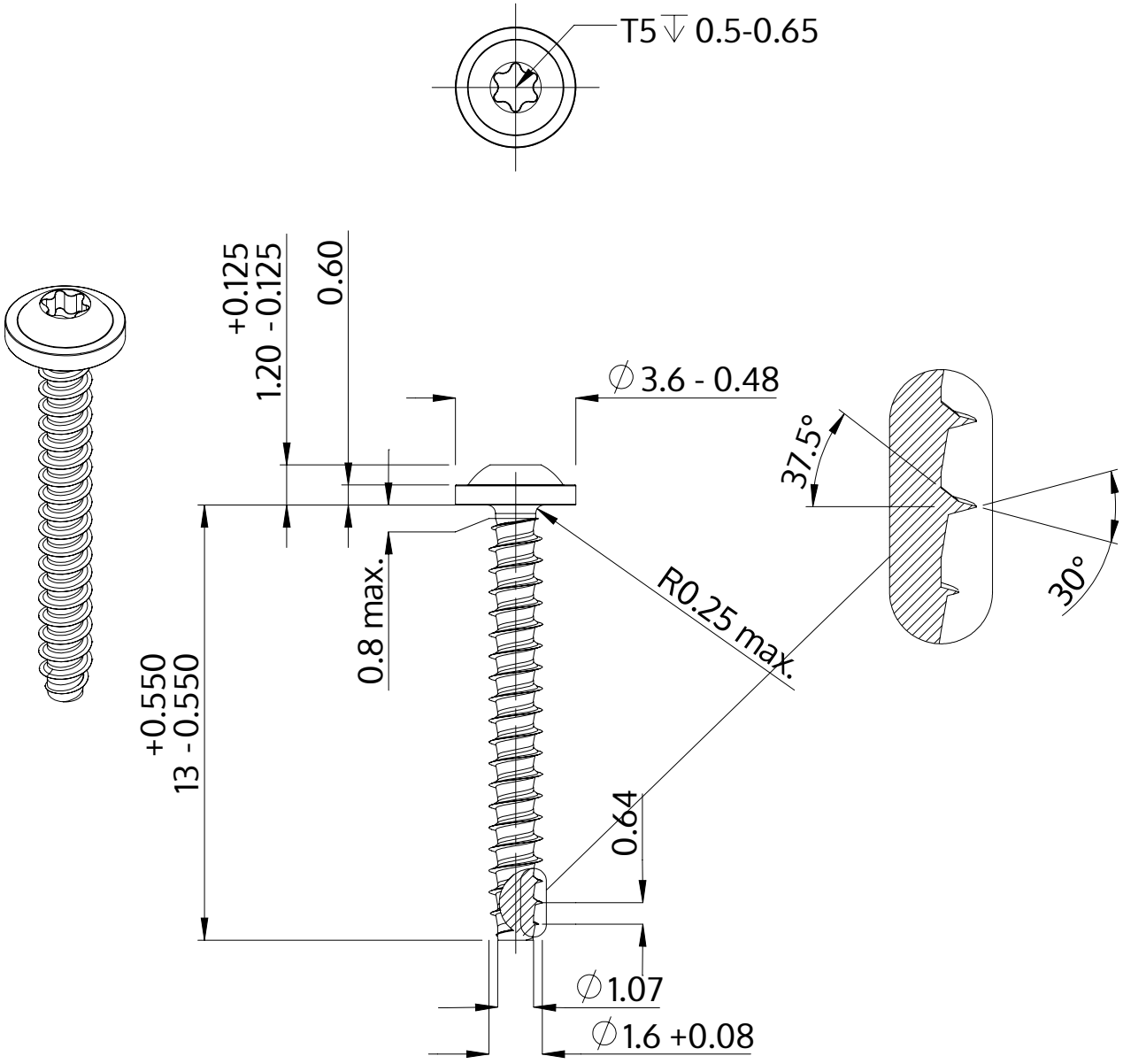

Descrizione	STP38 1.6x13.0 - T5
Materiale	acciaio inossidabile A2
Superficie	bianco-decapato e passivato
Peso	0.182 kg / 1000 pezzi

SCREWERK	**STP380160130E**	
Disegno metrico A4	Scala 5:1	2024-10