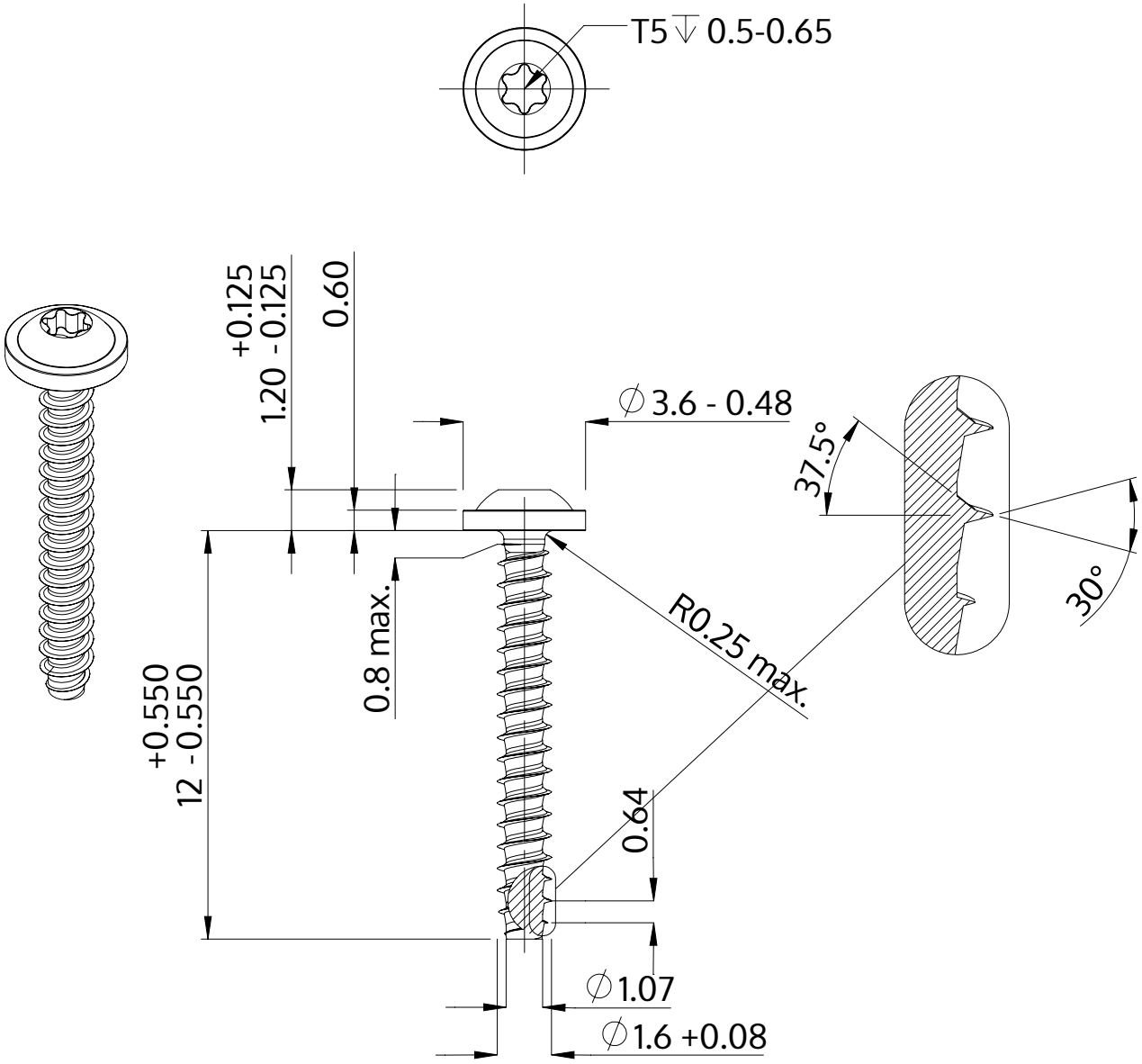

Описание	STP38 1.6x12.0 - T5
Материал	стомана, закалена
Повърхност	Цинково покритие 5-7 µm,топлинна обработка, синьо / прозрачно пасивиране
Тегло	0.172 kg / 1000 Бройка

SCREWERK	**STP380160120S**	
Метричен дизайн A4	Мащаб 5:1	2024-10