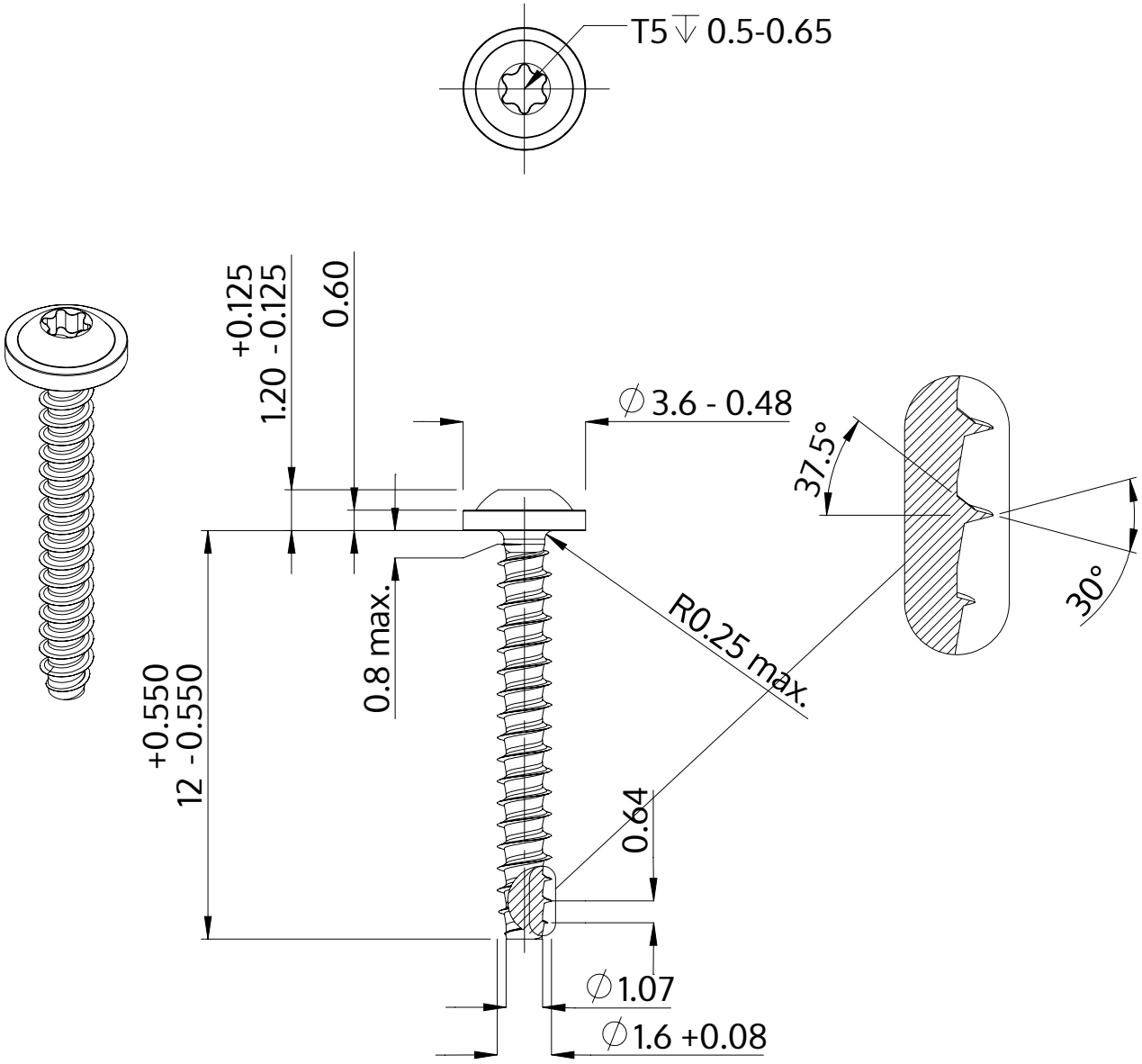

Descrizione	STP38 1.6x12.0 - T5
Materiale	acciaio, temprato
Superficie	Placcato Zinco-Nichel, passivato nero, ricotto, sigillato
Peso	0.172 kg / 1000 pezzi

SCREWERK	**STP380160120B**	
Disegno metrico A4	Scala None:1	2024-04